パーツリスト

HETA

COPYRIGHT 2022.11 BY FIRESIDE COMPANY LTD.

パーツリスト

201 HETA：# 9000 スクルド
9007 スクルド ブラックウッド
9008 スクルド ソープストーン

燃焼室ドア

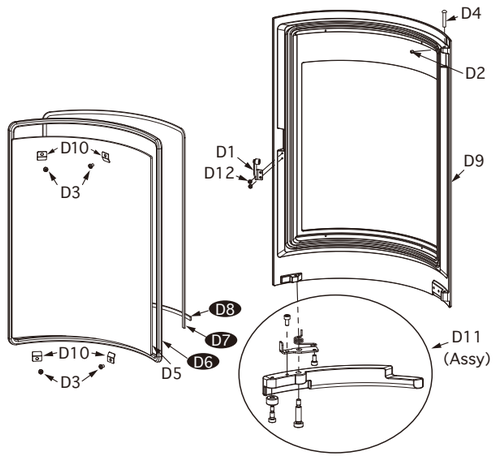

灰受けドア

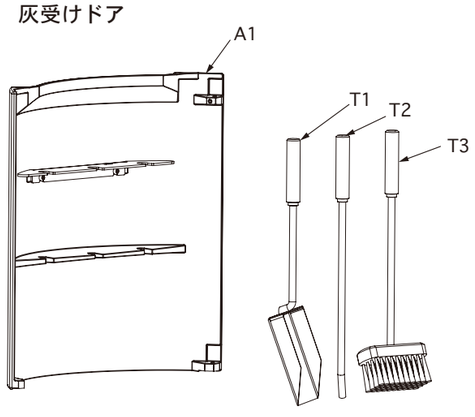

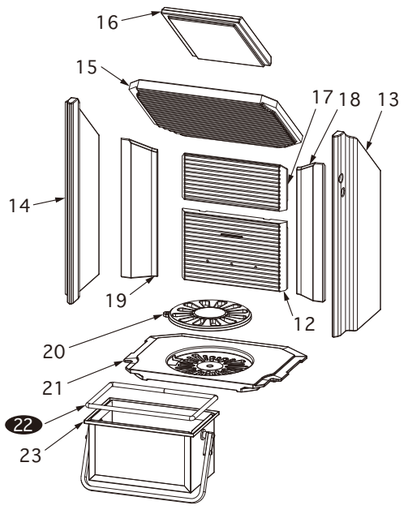

スクルド

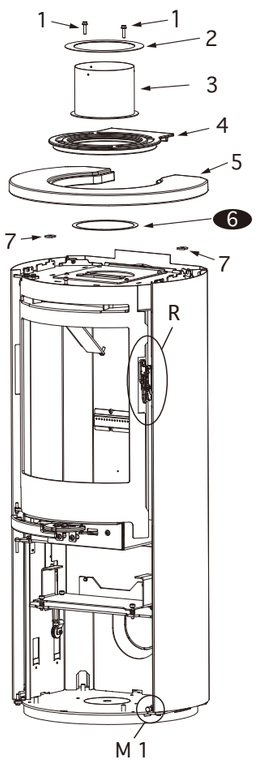

スクルド ブラックウッド

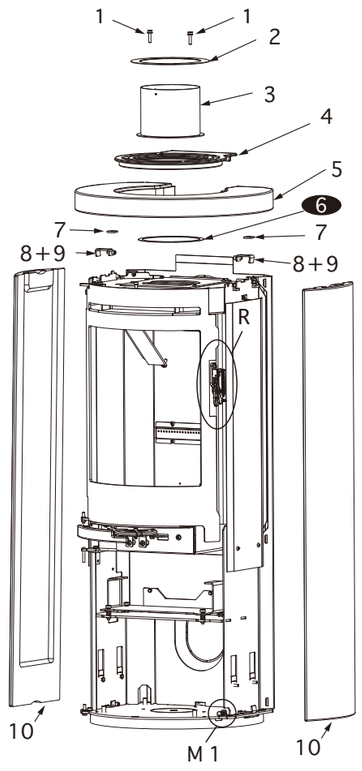

スクルド ソープストーン

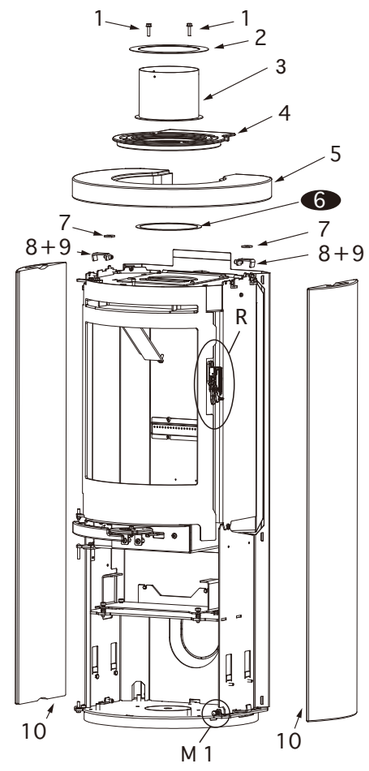

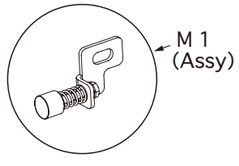

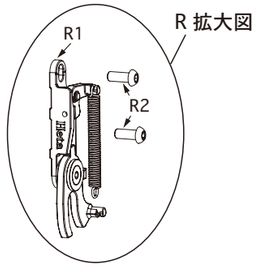

【リビジョン NO】HETA-9000、9007、9008-SKULD basic -04（2022.11）

パーツリスト

201 HETA：# 9000 スクルド
9007 スクルド ブラックウッド
9008 スクルド ソープストーン

【パーツ】

図番	品番	品　名	個数	税抜単価
1	86335	フランジボルト　6 × 30UC	2	¥　160
2	89923	スターターリング	1	¥　2,500
3	89903	スターター	1	¥　7,300
4	0030006415	ベンチレーショントップ	1	¥　21,100
5	0023011482	ストーブトップ（スクルド ブラックウッド用）	1	¥ 101,800
	0023005961	ストーブトップ（スクルド ソープストーン用）	1	¥ 113,300
	0030006414	ストーブトップ（スクルド 用）	1	ー
7	1013005964	ストーブトップ受け座金物	2	¥　360
8	1013024245	ストーンブラケット	2	¥　360
9	00080022	六角穴付きキャップスクリューボルト M6 × 16	2	¥　160
10	0023006504	ストーンサイド（スクルド ブラックウッド用）	2	¥ 122,000
	0023006500	ストーンサイド（スクルド ソープストーン用）	2	¥　88,300
M1	6000006346	マグネット アッセンブリー （スクルド オープンドア・アッシュドア用）	1	¥　4,500
R1	15130123	ドアラッチトップ	1	¥　9,600
R2	00080034	六角穴付きボタンボルト	2	¥　160
12	0023006028	下バックパネル	1	¥　5,400
13	0023006261	右サイドパネル	1	¥　5,400
14	0023006465	左サイドパネル	1	¥　5,400
15	0023011495	バッフルパネル	1	¥　5,400
16	0023012044	上段バッフルパネル	1	¥　5,400
17	0023012060	上バックパネル	1	¥　5,400
18	0023012061	右コーナーパネル	1	¥　5,400
19	0023012062	左コーナーパネル	1	¥　5,400
20	00300201	グレート	1	¥　6,000
21	0030006009	グレートサポート	1	ー
23	40180053	灰受けボックス	1	¥ 29,300
D1	6000005970	ドア用ローラーアッセンブリー	1	¥　2,200
D2	00081002	ソケットスクリューM 6 × 6	1	¥　160
D3	00082304	トルクスネジ　M 4 × 6	4	¥　160
D4	00089082	ヒンジピン	1	¥　350

【パーツ】

図番	品番	品　名	個数	税抜単価
D5	0021006404	燃焼室ドアガラス	1	¥　47,900
D9	0030005956	燃焼室ドア	1	¥　88,000
D10	10130432	ガラスクリップ（小）	4	¥　350
D11	6000019440	燃焼室ドアハンドルアッセンブリー	2	¥　9,700
D12	00082005	キャップスクリューボルトM 5 × 10	2	¥　160
A1	15050090	灰受けドア	1	ー
T1	00500310	シャベル	1	¥　6,700
T2	00500312	火かき棒	1	¥　4,700
T3	00500311	ブラシ	1	¥　8,000

【ファイバーロープ】

図番	品番	取付場所	個数	サイズ	必要長さ	税抜価格／50cm
6	00233013	スターター	1	W 8 ㎜ フラット	53cm	¥　450
22	00233017	灰受けボックス	1	φ 10 ㎜	85cm	¥　600
D6	00233008	燃焼室ドアガラス	1	φ 12 ㎜	184cm	¥　700
D7	00233010 （テープ付）	燃焼室ドアガラス	1	φ 6 ㎜ フラット	130cm	¥　900
D8	00233010 （テープ付）	燃焼室ドアガラス	1	φ 6 ㎜ フラット	360cm	¥　900

水平接続の場合

- リアヒートシールド上部のノックアウト穴を開口したのち、ストーブ本体にあるカバープレートを取外して専用スターターを取付けます。
- トップを塞ぐカバープレートは、背面に組付けされていたものをそのまま使用し、垂直接続位置に取付けます。

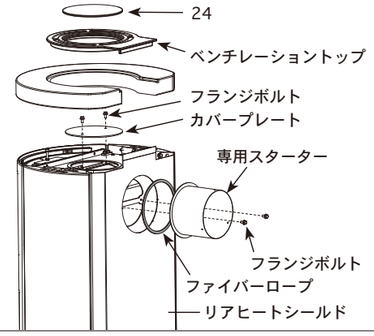

【パーツ】

図番	品番	品名	個数	税抜単価
24	00302410	キャストトップカバー	1	¥　6,700

● ご注文の際には、図番ではなく品番でご注文ください。

【リビジョン NO】HETA-9000、9007、9008-SKULD basic -04（2022.11）

● 価格は１個の税別価格です（品名に数量のある商品は除く）。
● 価格記載のないパーツは受注発注品、または取り外し不可の場所です。価格・納期等は、担当営業にご確認ください。
● 製品の価格は、為替の変動等の理由で予告なく変更する場合があります。　● 製品の規格、および仕様等、予告なく変更する場合があります。

パーツリスト

201 HETA：# 9010 スクルド オーブン
9017 スクルド ブラックウッド+オーブン
9018 スクルド ソープストーン+オーブン

燃焼室ドア

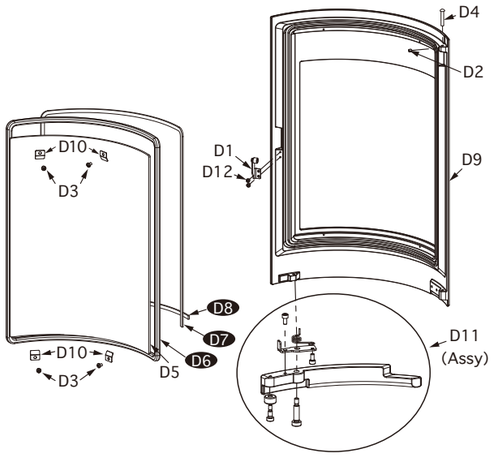

オーブンドア

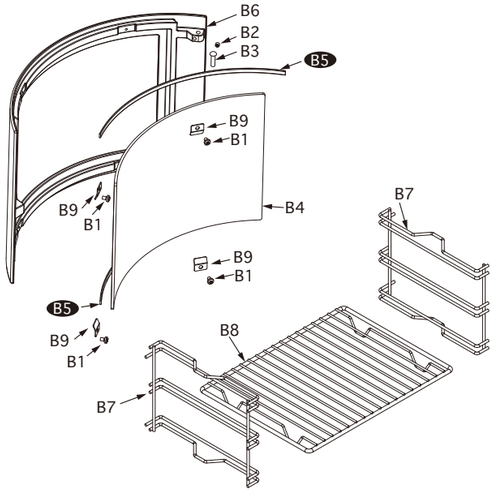

灰受けドア

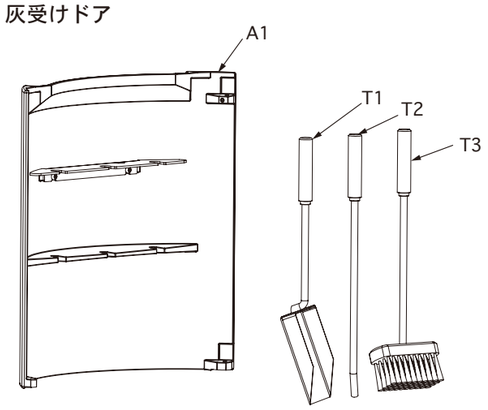

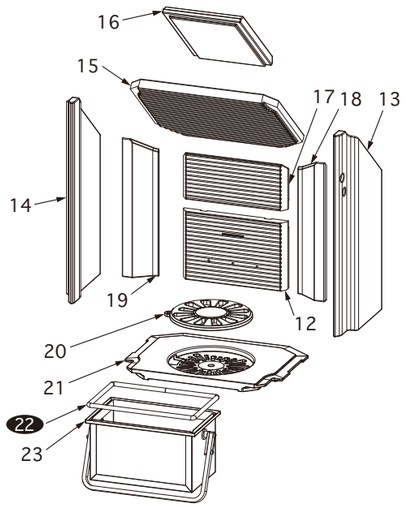

スクルド オーブン

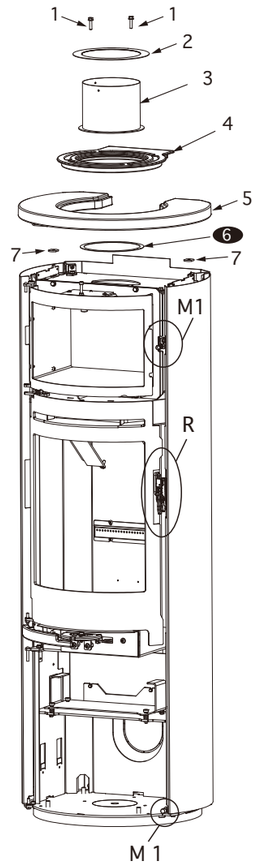

スクルド ブラックウッド
+ オーブン

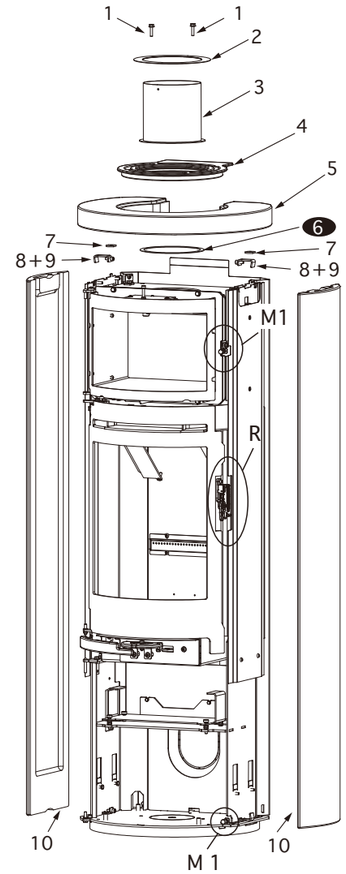

スクルド ソープストーン
+ オーブン

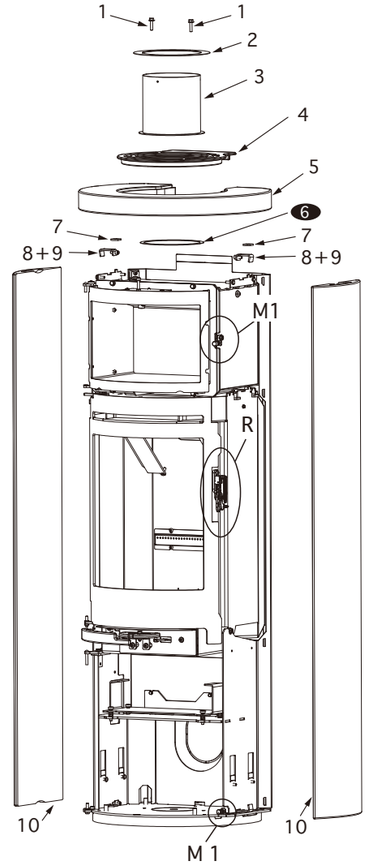

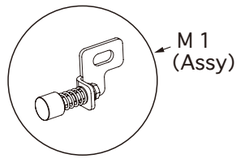

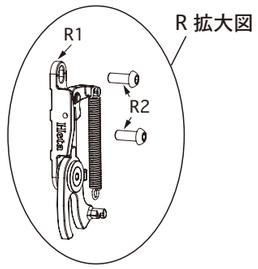

パーツリスト

201 HETA：# 9010 スクルド オーブン
9017 スクルド ブラックウッド＋オーブン
9018 スクルド ソープストーン＋オーブン

【パーツ】

図番	品番	品　名	個数	税抜単価
1	86335	フランジボルト　6 × 30UC	2	¥　160
2	89923	スターターリング	1	¥　2,500
3	89989	スターター（スクルド ブラックウッド＋オーブン用）	1	¥　7,300
	89989	スターター（スクルド ソープストーン＋オーブン用）	1	¥　7,300
	89903	スターター（スクルド オーブン用）	1	¥　7,300
4	0030006415	ベンチレーショントップ	1	¥　21,100
5	0023006503	ストーブトップ（スクルド ブラックウッド＋オーブン用）	1	¥　78,600
	0023005961	ストーブトップ（スクルド ソープストーン＋オーブン用）	1	¥　113,300
	0030006414	ストーブトップ（スクルド オーブン用）	1	ー
7	1013005964	ストーブトップ受け座金物	2	¥　360
8	1013024245	ストーンブラケット	2	¥　360
9	00080022	六角穴付きキャップスクリューボルト M6 × 16	2	¥　160
10	0023019143	ストーンサイド（スクルド ブラックウッド＋オーブン用）	2	¥　133,000
	0023019146	ストーンサイド（スクルド ソープストーン＋オーブン用）	2	¥　95,000
M1	6000006346	マグネット アッセンブリー（スクルド オーブンドア・アッシュドア用）	2	¥　4,500
R1	15130123	ドアラッチトップ	1	¥　9,600
R2	00080034	六角穴付きボタンボルト	2	¥　160
12	0023006028	下バックパネル	1	¥　5,400
13	0023006261	右サイドパネル	1	¥　5,400
14	0023006465	左サイドパネル	1	¥　5,400
15	0023011495	バッフルパネル	1	¥　5,400
16	0023012044	上段バッフルパネル	1	¥　5,400
17	0023012060	上バックパネル	1	¥　5,400
18	0023012061	右コーナーパネル	1	¥　5,400
19	0023012062	左コーナーパネル	1	¥　5,400
20	00300201	グレート	1	¥　6,000
21	0030006009	グレートサポート	1	ー
23	40180053	灰受けボックス	1	¥　29,300
D1	6000005970	ドア用ローラーアッセンブリー	1	¥　2,200
D2	00081002	ソケットスクリューM 6 × 6	1	¥　160

【パーツ】

図番	品番	品　名	個数	税抜単価
D3	00082304	トルクスネジ　M 4 × 6	4	¥　160
D4	00089082	ヒンジピン	1	¥　350
D5	0021006404	燃焼室ドアガラス	1	¥　47,900
D9	0030005956	燃焼室ドア	1	¥　88,000
D10	10130432	ガラスクリップ（小）	4	¥　350
D11	6000019440	燃焼室ドアハンドルアッセンブリー	2	¥　9,700
D12	00082005	キャップスクリューボルトM 5 × 10	2	¥　160
B1	00080036	低頭キャップ　M 4 × 6	4	¥　160
B2	00081002	ソケットスクリューM 6 × 6	2	¥　160
B3	0008018935	ヒンジピン	2	¥　360
B4	0021020355	オーブンドアガラス	1	¥　36,800
B6	0030019579	オーブンドア	1	¥　42,900
B7	00500301	グリルレール	2	¥　3,000
B8	00500302	オーブングリル	1	¥　3,000
B9	10130432	ガラスクリップ	4	¥　350
A1	15050090	灰受けドア	1	ー
T1	00500310	シャベル	1	¥　6,700
T2	00500312	火かき棒	1	¥　4,700
T3	00500311	ブラシ	1	¥　8,000

【ファイバーロープ】

図番	品番	取付場所	個数	サイズ	必要長さ	税抜価格／50cm
6	00233013	スターター	1	W 8 ㎜ フラット	53cm	¥　450
22	00233017	灰受けボックス	1	φ 10 ㎜	85cm	¥　600
B5	00233010（テープ付）	オーブンドア	2	φ 6 ㎜フラット	36cm	¥　900
D6	00233008	燃焼室ドアガラス	1	φ 12 ㎜	184cm	¥　700
D7	00233010（テープ付）	燃焼室ドアガラス	1	φ 6 ㎜ フラット	130cm	¥　900
D8	00233010（テープ付）	燃焼室ドアガラス	1	φ 6 ㎜ フラット	360cm	¥　900

水平接続の場合

- リアヒートシールド上部のノックアウト穴を開口したのち、ストーブ本体にあるカバープレートを取外して専用スターターを取付けます。
- トップを塞ぐカバープレートは、背面に組付けされていたものをそのまま使用し、垂直接続位置に取付けます。

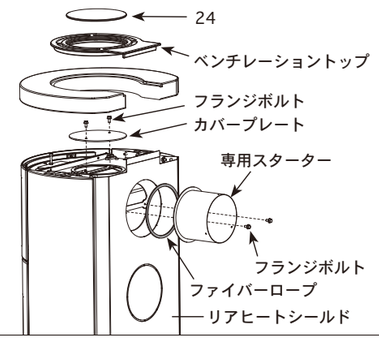

【パーツ】

図番	品番	品名	個数	税抜単価
24	00302410	キャストトップカバー	1	¥　6,700

● ご注文の際には、図番ではなく品番でご注文ください。

【リビジョン NO】HETA-9010、9017、9018-SKULD oven -04（2022.11）

● 価格は１個の税別価格です（品名に数量のある商品は除く）。
● 価格記載のないパーツは受注発注品、または取り外し不可の場所です。価格・納期等は、担当営業にご確認ください。
● 製品の価格は、為替の変動等の理由で予告なく変更する場合があります。　● 製品の規格、および仕様等、予告なく変更する場合があります。

パーツリスト

201 HETA：# 5000 ノルン
5008 ノルン ソープストーン

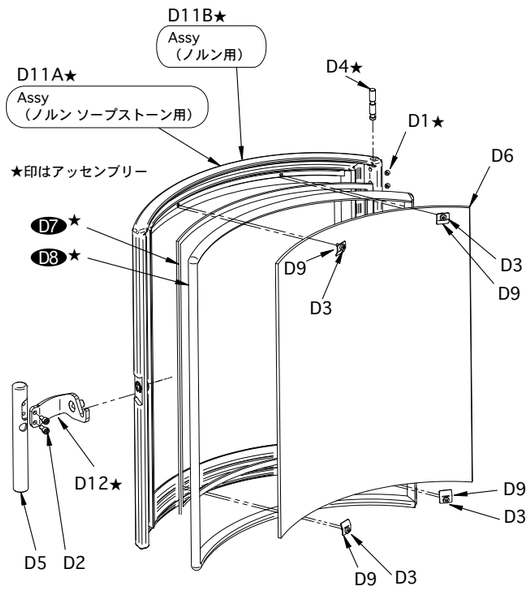

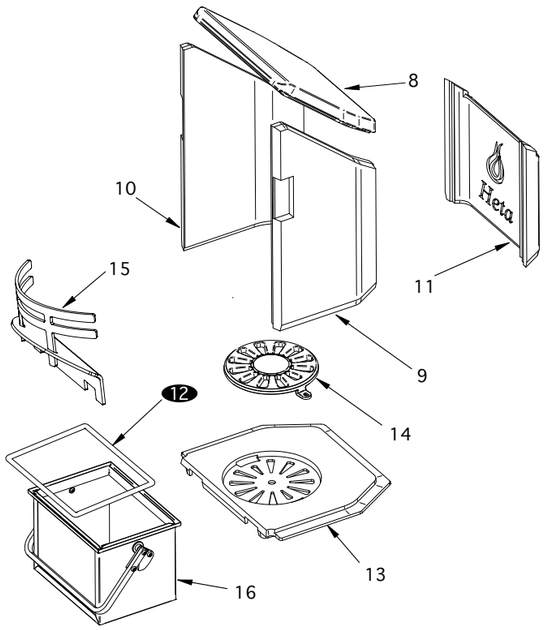

ノルン

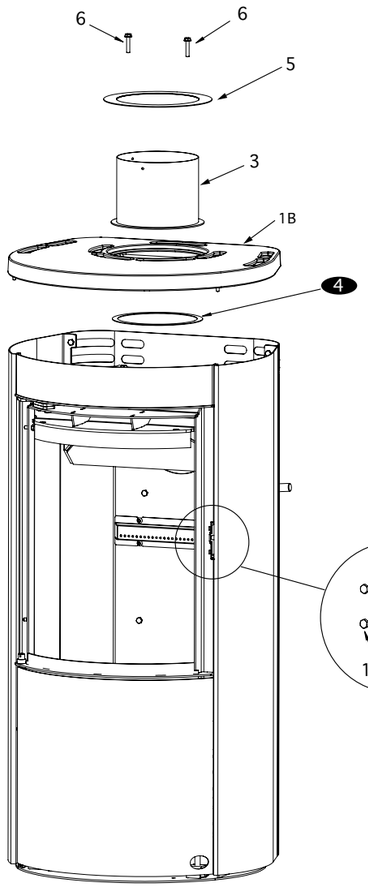

ノルン ソープストーン

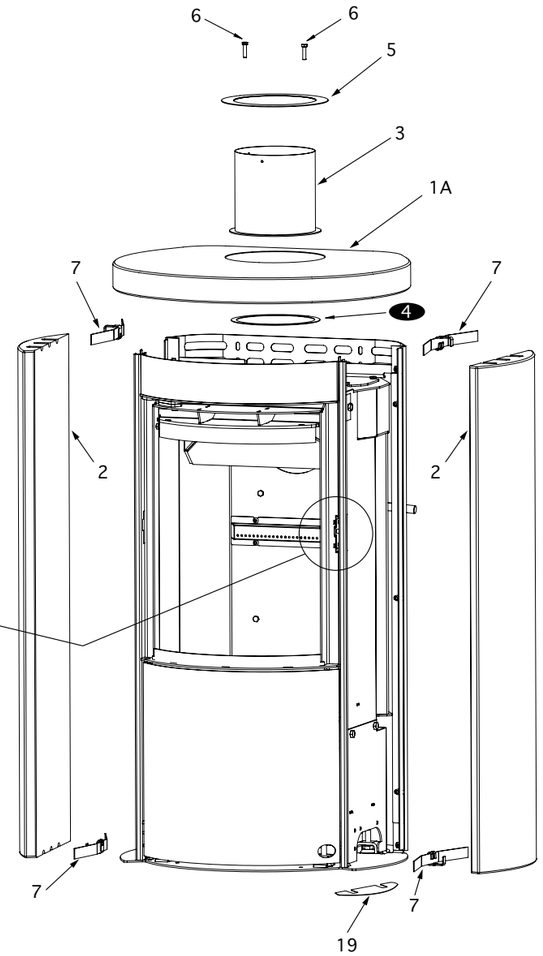

パーツリスト

201 HETA：# 5000 ノルン
5008 ノルン ソープストーン

【パーツ】■ 共通

図番	品番	品　名	個数	税抜単価
8	00230075	バッフルパネル	1	¥　11,600
9	00230076	右サイドパネル	1	¥　8,000
10	00230077	左サイドパネル	1	¥　8,000
11	00230078	バックパネル	1	¥　8,000
13	00300013	グレートサポート	1	―
14	00300201	グレート	1	¥　6,000
15	1500022221	アンダイアン	1	―
16	40180030	灰受けボックス	1	¥　30,000
17	10919	六角ボルト M 6-8	2	¥　160
18	10130471	ロックボックスブラケット	1	¥　1,800
D2	00082005	キャップスクリューボルト M 5 -10	1	¥　160
D3	00082301	M4 x 8mm トルクスネジ	4	¥　160
D5	00160031	ドアハンドル	1	¥　8,300
D6	00210024	燃焼室ドアガラス	1	¥　33,800
D9	10130432	ガラスクリップ（小）	4	¥　350

【パーツ】 ■ ノルン

図番	品番	品　名	個数	税抜単価
1B	00301806	スチールトップ	1	―
3	89903	スターター	1	¥　7,300
5	89923	スターター　リング	1	¥　2,500
6	86335	フランジ付ボルト M 6 - 30UC	2	¥　160

【パーツ】■ ノルン用 燃焼室ドア アッセンブリー（★印）

図番	品番	品 名	詳細図番／品名		個数	税抜単価
D11B ★	40050017	燃焼室ドア アッセンブリー	D1 ★	ソケットセットスクリュー M6 - 6	1	¥　65,200
			D4 ★	ヒンジピン	1	
			D12 ★	ドアラッチ	1	
			D7 ★	ファイバーロープ W8 ㎜フラット（別売可）	151 ㎝	
			D8 ★	ファイバーロープ φ 14 ㎜　（別売可）	172 ㎝	

【パーツ】 ■ ノルン ソープストーン

図番	品番	品　名	個数	税抜単価
1A	00232170	ソープストーントップ	1	¥　77,800
2	0023017422	ソープストーンサイド	2	¥　70,800
3	89989	スターター	1	¥　7,300
5	89923	スターター　リング	1	¥　2,500
6	86335	フランジ付ボルト M 6 - 30UC	2	¥　160
7	15130148	ストーンリテーナクリップ	4	¥　3,000
19	101304361	ソープストーンサイド スペーサー	0 ～ 2	¥　1,700

NORN soapstone ＋ oven に使用しているソープストーンは、天然石のためサイズに若干の異差があります。そのため、製造時、ソープストーンサイドの下にスペーサーを入れて、微調整している場合があります。

【パーツ】■ ノルン ソープストーン用 燃焼室ドア アッセンブリー（★印）

図番	品番	品 名	詳細図番／品名		個数	税抜単価
D11A ★	40050027	燃焼室ドア アッセンブリー	D1 ★	ソケットセットスクリュー M6 - 6	1	¥　65,200
			D4 ★	ヒンジピン	1	
			D12 ★	ドアラッチ	1	
			D7 ★	ファイバーロープ W8 ㎜フラット（別売可）	151 ㎝	
			D8 ★	ファイバーロープ φ 14 ㎜　（別売可）	172 ㎝	

【ファイバーロープ】

図番	品番	取付場所	個数	サイズ	必要長さ	税抜価格／50cm
4	00233013（テープ付）	スターター	1	W 8 ㎜ フラット	53cm	¥　450
12	00233017	灰受けボックス	1	φ 10 ㎜	93cm	¥　600
D7	00233013（テープ付）	燃焼室ドアガラス	1	W 8 ㎜ フラット	151cm	¥　450
D8	00233019	燃焼室ドア	1	φ 14 ㎜	172cm	¥　700
B5	00233010（チューブ）	オープンドアガラス	2	φ 6 ㎜	38cm × 2	¥　900

水平接続の場合

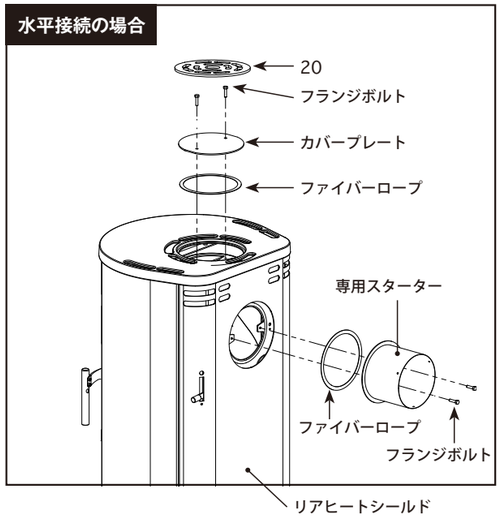

【パーツ】 ■ 共通

図番	品番	品　名	個数	税抜単価
20	10260115	ベンチレイテッドカバー	1	¥　5,400

● ご注文の際には、図番ではなく品番でご注文ください。

● 価格は１個の税別価格です（品名に数量のある商品は除く）。
● 価格記載のないパーツは受注発注品、または取り外し不可の場所です。価格・納期等は、担当営業にご確認ください。
● 製品の価格は、為替の変動等の理由で予告なく変更する場合があります。　● 製品の規格、および仕様等、予告なく変更する場合があります。

パーツリスト

201 HETA：# 5210 ノルン オーブン
5218 ノルン ソープストーン+オーブン

燃焼室ドア

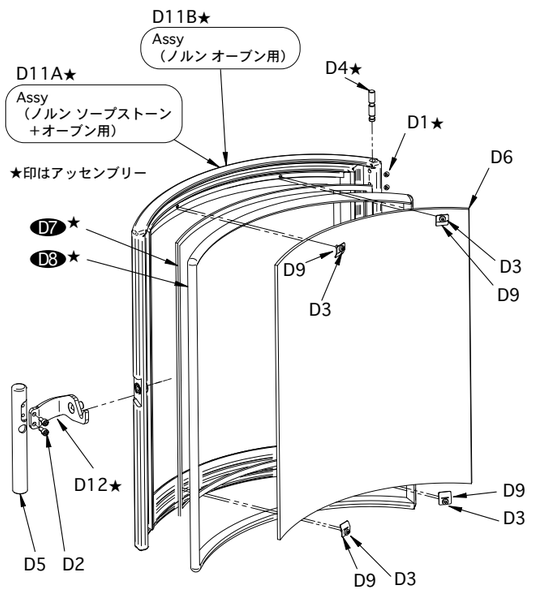

オーブンドア

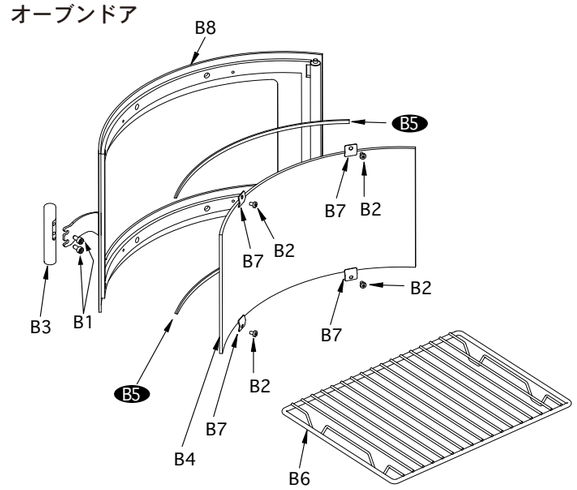

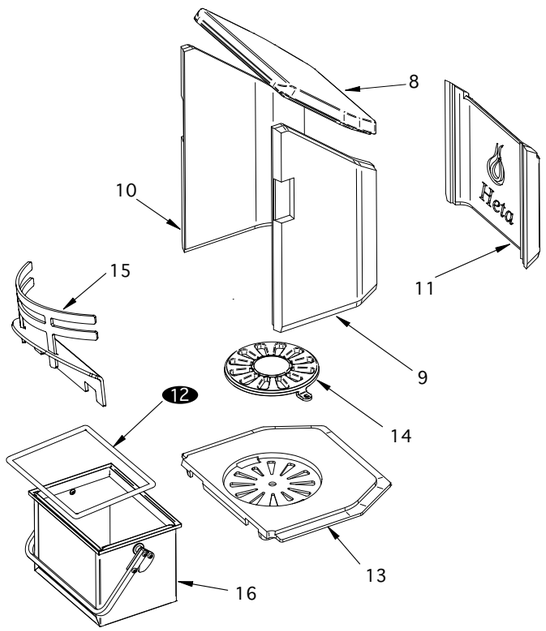

ノルン オーブン

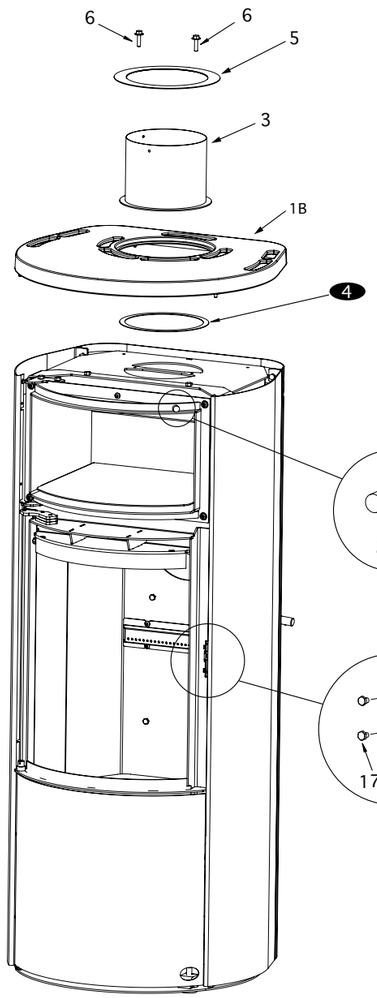

ノルン ソープストーン + オーブン

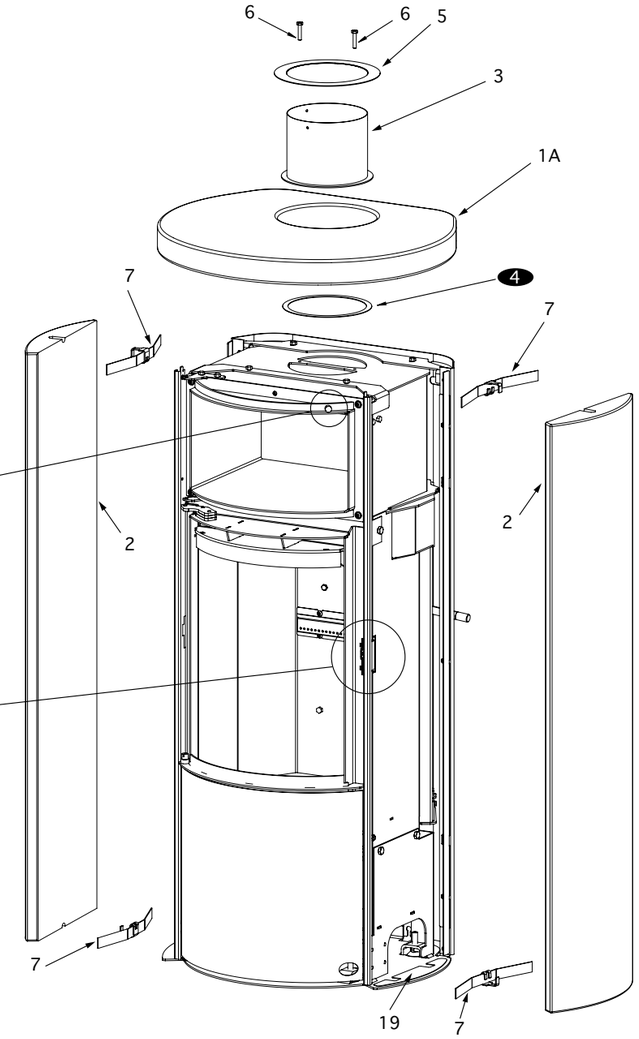

パーツリスト

201 HETA：# 5210 ノルン オーブン
5218 ノルン ソープストーン+オーブン

【パーツ】■共通

図番	品番	品　名	個数	税抜単価
8	00230075	バッフルパネル	1	¥ 11,600
9	00230076	右サイドパネル	1	¥ 8,000
10	00230077	左サイドパネル	1	¥ 8,000
11	00230078	バックパネル	1	¥ 8,000
13	00300013	グレートサポート	1	ー
14	00300201	グレート	1	¥ 6,000
15	1500022221	アンダイアン	1	ー
16	40180030	灰受けボックス	1	¥ 30,000
17	10919	六角ボルト M 6-8	2	¥ 160
18	10130471	ロックボックスブラケット	1	¥ 1,800
20	00152080	マグネット（ノルン オーブンドア用） ※ 00080076 ソケットスクリュー M4-30 とセットで使用	1	¥ 1,500
21	00080076	ソケットスクリュー M4-30	1	¥ 610
D2	00082005	キャップスクリューボルト M 5 -10	1	¥ 160
D3	00082301	M4 x 8mm トルクスネジ	4	¥ 160
D5	00160031	ドアハンドル	1	¥ 8,300
D6	00210024	燃焼室ドアガラス	1	¥ 33,800
D9	10130432	ガラスクリップ（小）	4	¥ 350
B1	00082005	キャップスクリューボルト M 5 -10	2	¥ 160
B2	00082304	トルクスネジ M 4 - 6	4	¥ 160
B3	00160047	ドアハンドル	1	¥ 6,700
B4	00210022	オーブンドアガラス	1	¥ 19,900
B6	00500302	オーブングリル	1	¥ 3,000
B7	10130432	ガラスクリップ（ 小）	4	¥ 350
B8	20050004	オーブンドア	1	¥ 19,900

【パーツ】■ ノルン オーブン

図番	品番	品　名	個数	税抜単価
1B	ー	スチールトップ	1	ー
3	89903	スターター	1	¥ 7,300
5	89923	スターター　リング	1	¥ 2,500
6	86335	フランジ付ボルト M 6 - 30UC	2	¥ 160

【パーツ】■ ノルン オーブン　燃焼室ドア アッセンブリー（★印）

図番	品番	品 名	詳細図番／品名		個数	税抜単価
D11B ★	40050017	燃焼室ドア アッセンブリー	D1 ★	ソケットセットスクリュー M6 - 6	1	¥ 65,200
			D4 ★	ヒンジピン	1	
			D12 ★	ドアラッチ	1	
			D7 ★	ファイバーロープ W8 ㎜フラット（別売可）	151 ㎝	
			D8 ★	ファイバーロープ φ 14 ㎜　（別売可）	172 ㎝	

【パーツ】■ ノルン ソープストーン + オーブン

図番	品番	品　名	個数	税抜単価
1A	00232170	ソープストートップ	1	¥ 77,800
2	00232394	ソープストーンサイド	2	¥ 76,500
3	89903	スターター	1	¥ 7,300
5	89923	スターター　リング	1	¥ 2,500
6	86335	フランジ付ボルト M 6 - 30UC	2	¥ 160
7	15130148	ストーンリテーナクリップ	4	¥ 3,000
19	101304361	ソープストーンサイド スペーサー	0 ～ 2	¥ 1,700

NORN soapstone + oven に使用しているソープストーンは、天然石のためサイズに若干の異差があります。そのため、製造時、ソープストーンサイドの下にスペーサーを入れて、微調整している場合があります。

【パーツ】■ ノルン ソープストーン+オーブン　燃焼室ドア アッセンブリー（★印）

図番	品番	品 名	詳細図番／品名		個数	税抜価格
D11A ★	40050027	燃焼室ドア アッセンブリー	D1 ★	ソケットセットスクリュー M6 - 6	1	¥ 65,200
			D4 ★	ヒンジピン	1	
			D12 ★	ドアラッチ	1	
			D7 ★	ファイバーロープ W8 ㎜フラット（別売可）	151 ㎝	
			D8 ★	ファイバーロープ φ 14 ㎜　（別売可）	172 ㎝	

【ファイバーロープ】

図番	品番	取付場所	個数	サイズ	必要長さ	税抜価格／50cm
4	00233013 （テープ付）	スターター	1	W 8 ㎜ フラット	53cm	¥ 450
12	00233017	灰受けボックス	1	φ 10 ㎜	93cm	¥ 600
D7	00233013 （テープ付）	燃焼室ドアガラス	1	W 8 ㎜ フラット	151cm	¥ 450
D8	00233019	燃焼室ドア	1	φ 14 ㎜	172cm	¥ 700
B5	00233010 （テープ付）	オーブンドアガラス	2	φ 6 ㎜ チューブ	38cm × 2	¥ 900

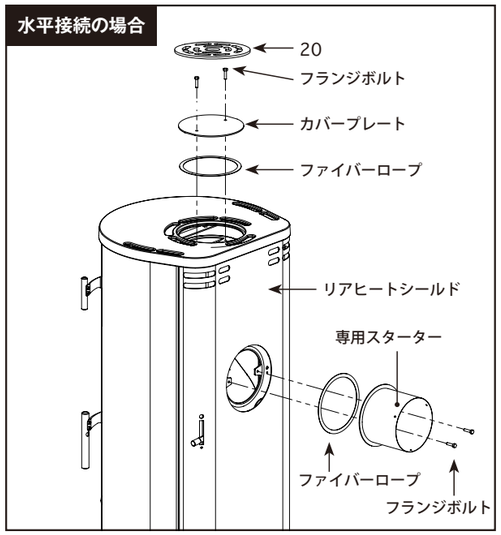

【パーツ】■ 共通

図番	品番	品　名	個数	税抜単価
20	10260115	ベンチレイテッドカバー	1	¥ 5,400

● ご注文の際には、図番ではなく品番でご注文ください。

● 価格は 1 個の税別価格です（品名に数量のある商品は除く）。
● 価格記載のないパーツは受注発注品、または取り外し不可の場所です。価格・納期等は、担当営業にご確認ください。
● 製品の価格は、為替の変動等の理由で予告なく変更する場合があります。　● 製品の規格、および仕様等、予告なく変更する場合があります。

パーツリスト

201 HETA：# 1000 ロギ
1008 ロギ ソープストーン

燃焼室ドア

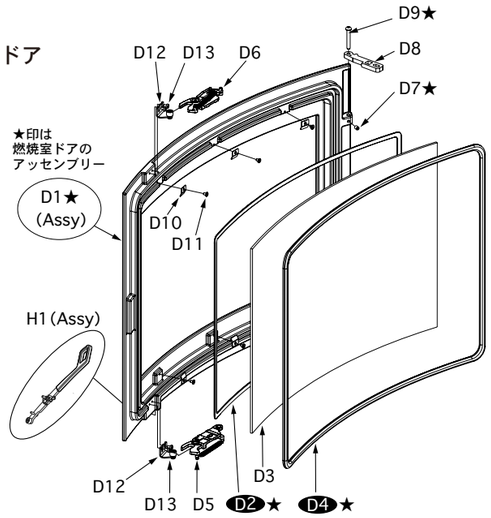

灰受けドア

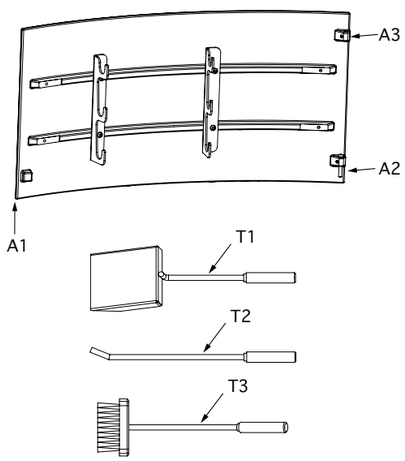

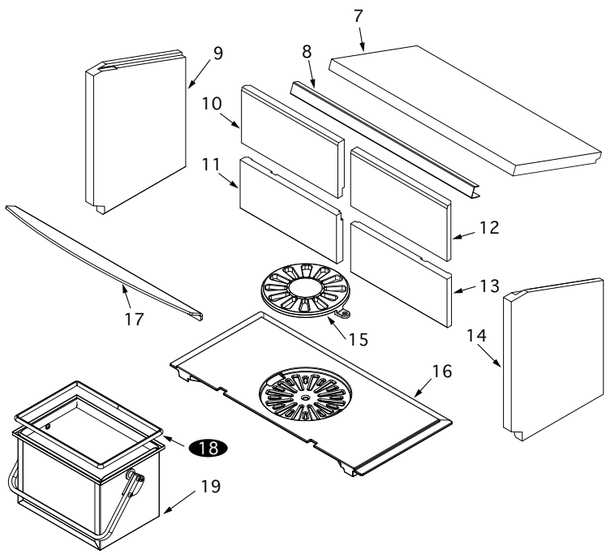

ロギ ベーシック

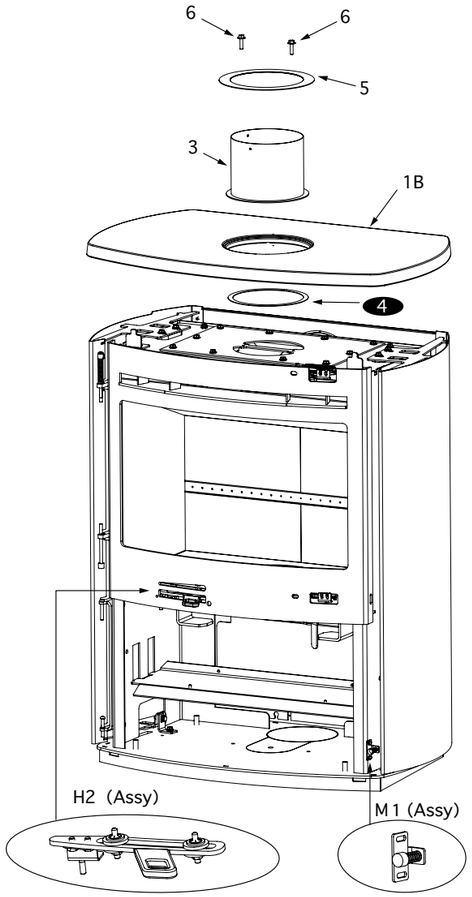

ロギ ソープストーン

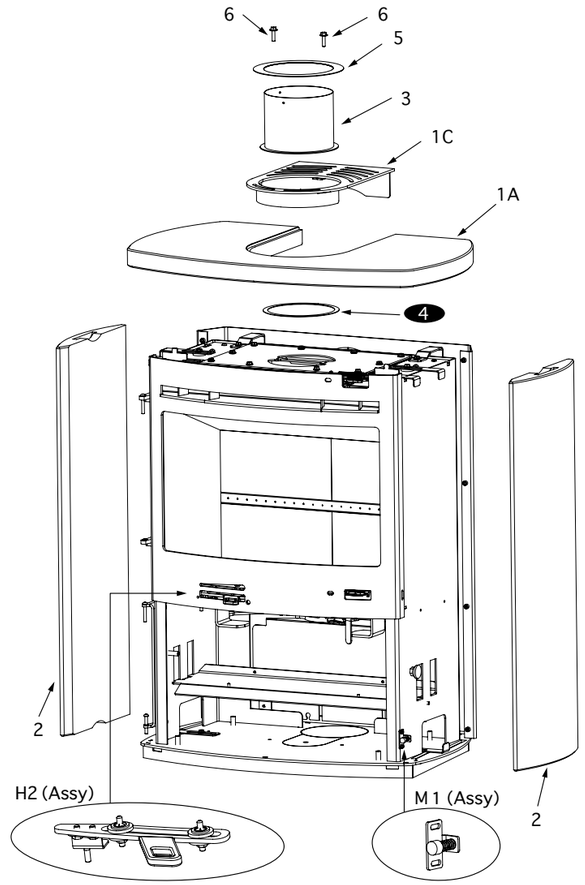

パーツリスト

201 HETA：# 1000 ロギ
1008 ロギ ソープストーン

【パーツ】■共通

図番	品番	品　名	個数	税抜単価
7	00230230	バッフルパネル	1	¥　8,700
8	10270537	バッフル プロテクター	1	¥　1,800
9	00230233	左サイドパネル	1	¥　4,400
10	00230229	左上バックパネル	1	¥　4,300
11	00230228	左下バックパネル	1	¥　4,300
12	00230227	右上バックパネル	1	¥　4,300
13	00230226	右下バックパネル	1	¥　4,300
14	00230232	右サイドパネル	1	¥　4,300
15	00300201	グレート	1	¥　6,000
16	00300024	グレートサポート	1	―
17	10270526	アンダイアン	1	―
19	40180030	灰受けボックス	1	¥　30,000
D3	00210068	ドアガラス	1	¥　59,600
D5	15130124	ドアラッチ ボトム	1	¥　9,600
D6	15130123	ドアラッチ　トップ	1	¥　9,600
D8	10270528	ヒンジ	2	¥　690
D10	10130432	ガラスクリップ（小）	6	¥　350
D11	00080036	低頭キャップ　M４×６	6	¥　160
D12	15130125	ドア用ローラーアッセンブリー	2	¥　2,500
D13	00082304	トルクスネジ M４- 6	4	¥　160
H1	6000015064	燃焼室ドアレバー アッセンッブリー	1	¥　15,900
H2	50200020	火力調節レバー アッセンッブリー	1	¥　29,800
M1	15130093	マグネット アッセンブリー （ロギ オーブンドア・アッシュドア用）	1	¥　2,900
A1	15050090	灰受けドア	1	―
A2	00089082	ヒンジピン	2	¥　350
A3	00081002	キャップスクリューボルト M６- 6	2	¥　160
T1	00500310	シャベル	1	¥　6,700
T2	00500312	火かき棒	1	¥　4,700
T3	00500311	ブラシ	1	¥　8,000

【パーツ】■ 共通：燃焼室ドア アッセンブリー（★印）

図番	品番	品 名	詳細図番／品名		個数	税抜単価
D1 ★	40050055	燃焼室ドア アッセンブリー	D7 ★	ソケットセットスクリュー M6 - 6	2	¥　60,300
			D9 ★	ヒンジピン	1	
			D2 ★	ファイバーロープ W８㎜ フラット（別売可）	184 ㎝	
			D4 ★	ファイバーロープ φ 12 ㎜　（別売可）	210 ㎝	

【パーツ】 ■ ロギ

図番	品番	品　名	個数	税抜単価
1B	00301821	スチールトップ	1	―
3	89903	スターター	1	¥　7,300
5	89923	スターター　リング	1	¥　2,500
6	86335	フランジ付ボルト M６- 30UC	2	¥　160

【パーツ】 ■ ロギ ソープストーン

図番	品番	品　名	個数	税抜単価
1A	0023010939	ソープストーントップ	1	¥　90,000
1C	15260054	ベンチレーショントップ	1	¥　12,600
2	00232398	ソープストーンサイド	2	¥　57,300
3	89903	スターター	1	¥　7,300
5	89923	スターター　リング	1	¥　2,500
6	86335	フランジ付ボルト M６- 30UC	2	¥　160

【ファイバーロープ】

図番	品番	取付場所	個数	サイズ	必要長さ	税抜価格／50cm
4	00233013 （テープ付）	スターター	1	W８㎜ フラット	53cm	¥　450
18	00233017	灰受けボックス	1	φ 10 ㎜	93cm	¥　600
D2	00233013 （テープ付）	燃焼室ドアガラス	1	W８㎜ フラット	184cm	¥　450
D4	00233008	燃焼室ドア	1	φ 12 ㎜	210cm	¥　700

水平接続の場合

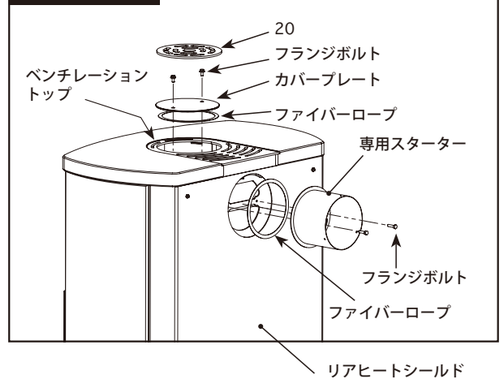

【パーツ】 ■ 共通

図番	品番	品　名	個数	税抜単価
20	10260115	ベンチレイテッドカバー	1	¥　5,400

● ご注文の際には、図番ではなく品番でご注文ください。

【リビジョン NO】HETA-1000、1008-LOGI basic - 03（2022.11）

● 価格は１個の税別価格です（品名に数量のある商品は除く）。
● 価格記載のないパーツは受注発注品、または取り外し不可の場所です。価格・納期等は、担当営業にご確認ください。
● 製品の価格は、為替の変動等の理由で予告なく変更する場合があります。　● 製品の規格、および仕様等、予告なく変更する場合があります。

パーツリスト

201 HETA：# 1010 ロギ オーブン
1018 ロギ ソープストーン+オーブン

燃焼室ドア

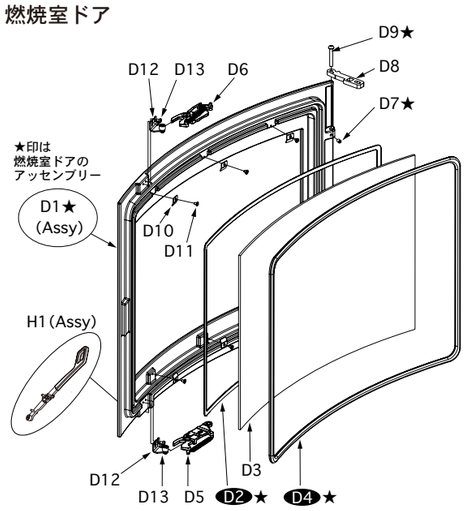

オーブンドア

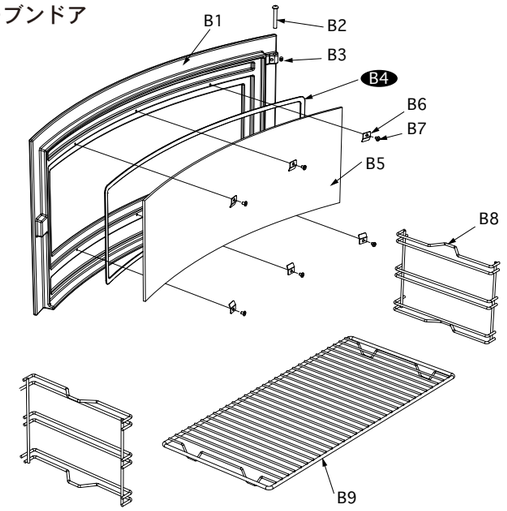

灰受けドア

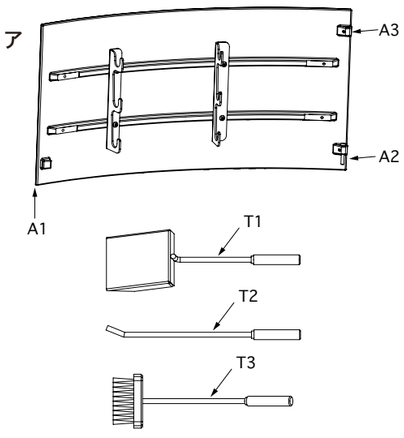

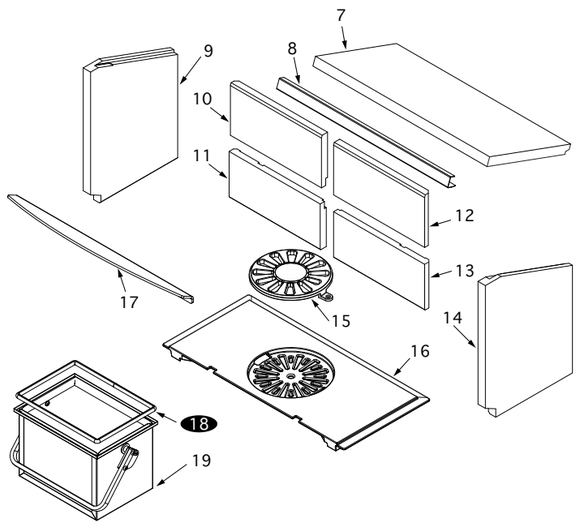

ロギ オーブン

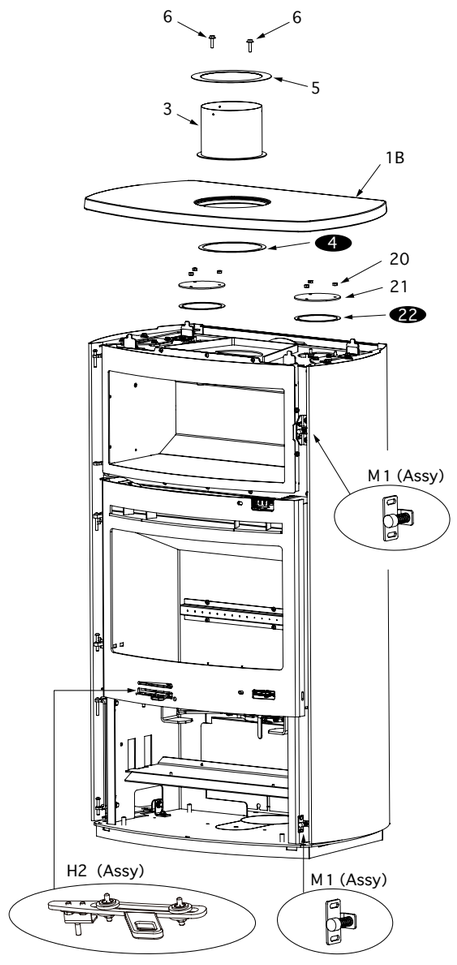

ロギ ソープストーン + オーブン

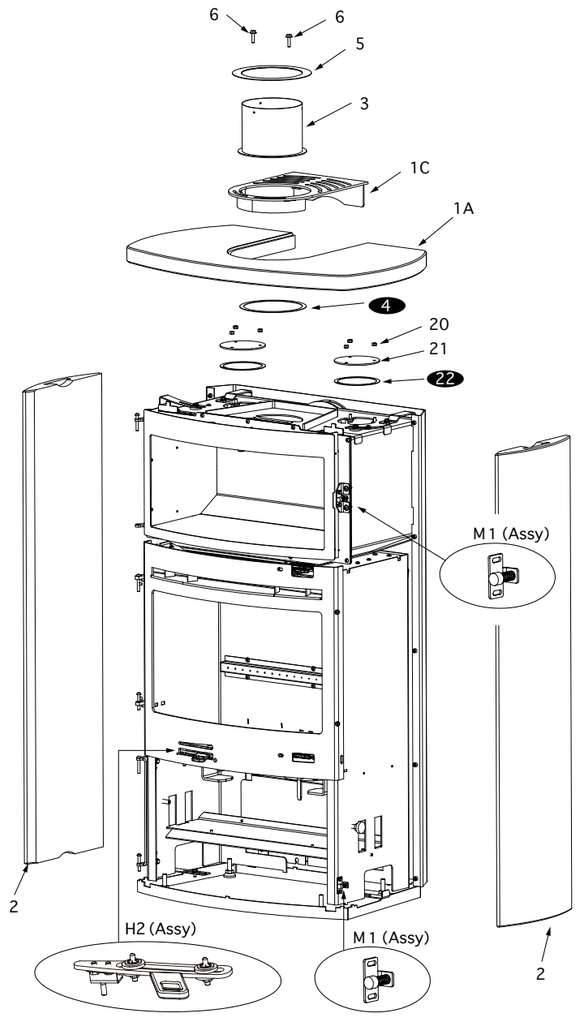

パーツリスト

201 HETA：# 1010 ロギ オーブン
1018 ロギ ソープストーン+オーブン

【パーツ】 ■共通

図番	品番	品　名	個数	税抜単価
7	00230230	バッフルパネル	1	¥ 8,700
8	10270537	バッフル プロテクター	1	¥ 1,800
9	00230233	左サイドパネル	1	¥ 4,400
10	00230229	左上バックパネル	1	¥ 4,300
11	00230228	左下バックパネル	1	¥ 4,300
12	00230227	右上バックパネル	1	¥ 4,300
13	00230226	右下バックパネル	1	¥ 4,300
14	00230232	右サイドパネル	1	¥ 4,300
15	00300201	グレート	1	¥ 6,000
16	00300024	グレートサポート	1	―
17	10270526	アンダイアン	1	―
19	40180030	灰受けボックス	1	¥ 30,000
B1	15050091	オーブンドア	1	¥ 32,100
B2	00089082	ヒンジピン	2	¥ 350
B3	00081002	キャップスクリューボルト M 6 - 6	2	¥ 160
B5	00210067	オーブンドアガラス	1	¥ 29,800
B6	10130432	ガラスクリップ（小）	6	¥ 350
B7	00080036	低頭キャップ　M 4 × 6	6	¥ 160
B8	00500301	グリルレール	2	¥ 3,000
B9	00500303	オーブングリル	1	¥ 6,700
D3	00210068	ドアガラス	1	¥ 59,600
D5	15130124	ドアラッチ ボトム	1	¥ 9,600
D6	15130123	ドアラッチ　トップ	1	¥ 9,600
D8	10270528	ヒンジ	2	¥ 690
D10	10130432	ガラスクリップ（小）	6	¥ 350
D11	00080036	低頭キャップ　M 4 × 6	6	¥ 160
D12	15130125	ドア用ローラーアッセンブリ―	2	¥ 2,500
D13	00082304	トルクスネジ M 4 - 6	4	¥ 160
H1	6000015064	燃焼室ドアレバー アッセンブリー	1	¥ 15,900
H2	50200020	火力調節レバー アッセンブリー	1	¥ 29,800
M1	15130093	マグネット アッセンブリー （ロギ オーブンドア・アッシュドア用）	2	¥ 2,900

【パーツ】 ■共通

図番	品番	品　名	個数	税抜単価
A1	15050090	灰受けドア	1	―
A2	00089082	ヒンジピン	2	¥ 350
A3	00081002	キャップスクリューボルト M 6 - 6	2	¥ 160
T1	00500310	シャベル	1	¥ 6,700
T2	00500312	火かき棒	1	¥ 4,700
T3	00500311	ブラシ	1	¥ 8,000

【パーツ】 ■ 共通　燃焼室ドア アッセンブリー（★印）

図番	品番	品 名	詳細図番／品名		個数	税抜単価
D1 ★	40050055	燃焼室ドア アッセンブリー	D7 ★	ソケットセットスクリュー M6 - 6	2	¥ 60,300
			D9 ★	ヒンジピン	1	
			D2★	ファイバーロープ W 8 ㎜ フラット（別売可）	184 ㎝	
			D4★	ファイバーロープ φ 12 ㎜ （別売可）	210 ㎝	

【パーツ】 ■ ロギ オーブン

図番	品番	品　名	個数	税抜単価
1B	00301821	スチールトップ	1	―
3	89903	スターター	1	¥ 7,300
5	89923	スターター　リング	1	¥ 2,500
6	86335	フランジ付ボルト M 6 - 30UC	2	¥ 160
20	00081402	M6 六角ナット	6	¥ 160
21	6000025393	掃除口キャップ	2	¥ 2,600

【パーツ】 ■ ロギ ソープストーン + オーブン

図番	品番	品　名	個数	税抜単価
1A	0023010939	ソープストーントップ	1	¥ 90,000
1C	15260054	ベンチレーショントップ	1	¥ 12,600
2	00232399	ソープストーンサイド	2	¥ 103,300
3	89903	スターター	1	¥ 7,300
5	89923	スターター　リング	1	¥ 2,500
6	86335	フランジ付ボルト M 6 - 30UC	2	¥ 160

【ファイバーロープ】

図番	品番	取付場所	個数	サイズ	必要長さ	税抜価格／50cm
4	00233013 （テープ付）	スターター	1	W 8 ㎜ フラット	53cm	¥ 450
18	00233017	灰受けボックス	1	φ 10 ㎜	93cm	¥ 600
D2	00233013 （テープ付）	燃焼室ドアガラス	1	W 8 ㎜ フラット	184cm	¥ 450
D4	00233008	燃焼室ドア	1	φ 12 ㎜	210cm	¥ 700
B4	00233013 （テープ付）	オーブンドアガラス	1	W 8 ㎜ フラット	151cm	¥ 450

水平接続の場合

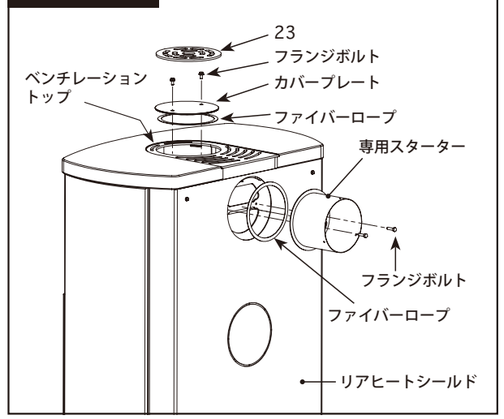

【パーツ】 ■ 共通

図番	品番	品　名	個数	税抜単価
23	10260115	ベンチレイテッドカバー	1	¥ 5,400

● ご注文の際には、図番ではなく品番でご注文ください。

● 価格は 1 個の税別価格です（品名に数量のある商品は除く）。
● 価格記載のないパーツは受注発注品、または取り外し不可の場所です。価格・納期等は、担当営業にご確認ください。
● 製品の価格は、為替の変動等の理由で予告なく変更する場合があります。　● 製品の規格、および仕様等、予告なく変更する場合があります。

パーツリスト

201 HETA：# 1800 アンビション

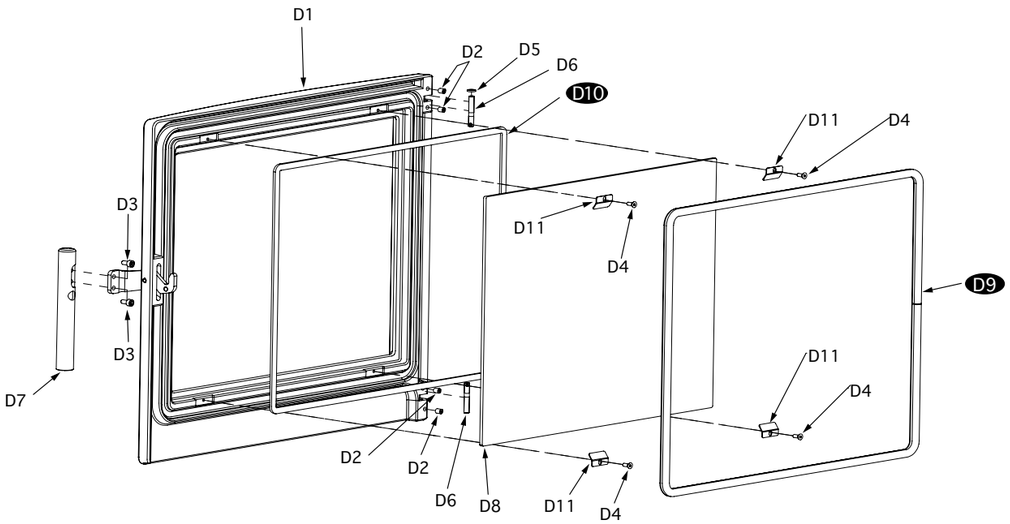

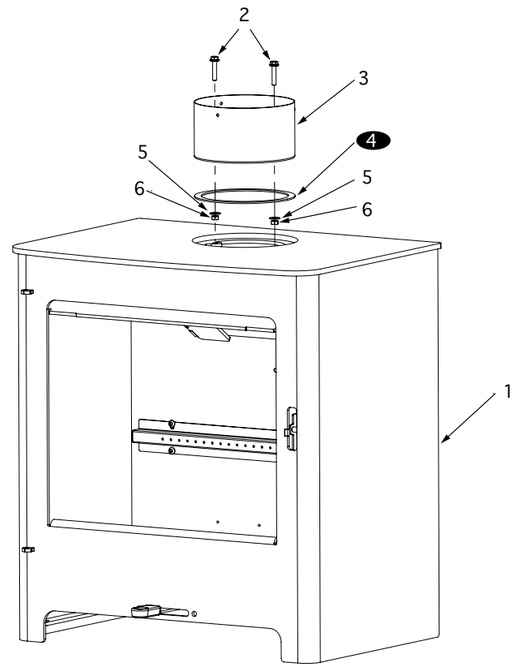

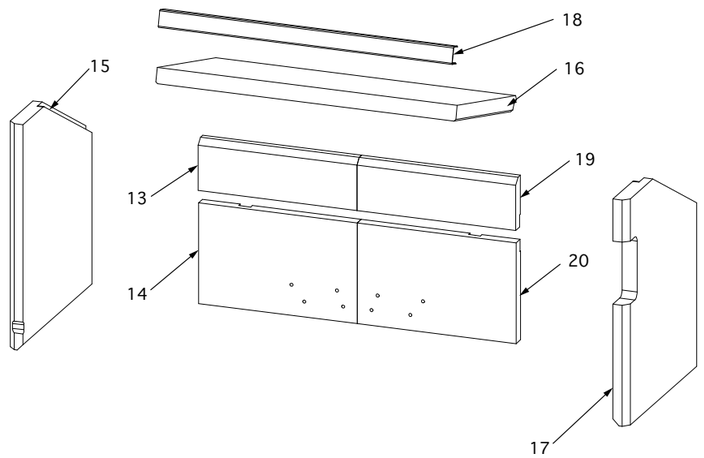

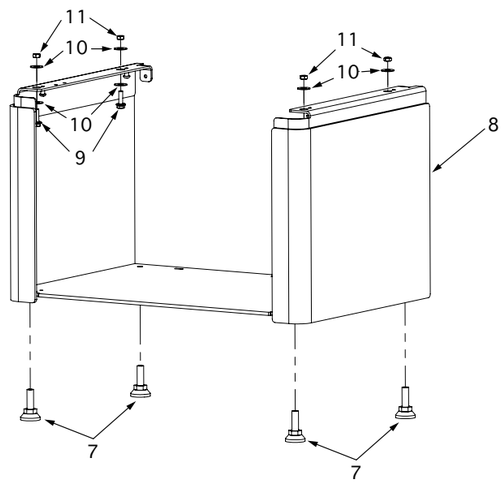

パーツリスト

201 HETA：# 1800 アンビション

【パーツ】

図番	品番	品　名	個数	税抜単価
1	805800081	Anbition steve Body ユニット	1	ー
2	86335	フランジ付ボルト M 6 - 30UC	2	¥ 160
3	50906	HETA 用 6 インチシングルスターター	1	¥ 4,900
5	00080501	ワッシャー　OD 16 ID6T1.0mm	2	¥ 160
6	00081402	六角ナット　M 6	2	¥ 160
7	00153007	レックレベラーボルトM	4	ー
8	150000050	ログストアー　ユニット	1	ー
9	00081114	フランジボルト M 6	4	¥ 160
10	00080502	ワッシャー　5/16	8	¥ 160
11	00081402	六角ナット　M 6	4	¥ 160
13	0023005003	左上バックパネル	1	¥ 4,000
14	0023004994	左下バックパネル	1	¥ 4,000
15	0023000105	左サイドパネル	1	¥ 4,000
16	0023000106	バッフルパネル	1	¥ 8,000
17	0023000108	右サイドパネル	1	¥ 4,000
18	1013004304	バッフルプロテクター	1	¥ 2,100
19	0023005004	右上バックパネル	1	¥ 4,000
20	0023004995	右下バックパネル	1	¥ 4,000
D 1	40050058	燃焼室ドア (ラッチ付)	1	¥ 82,100
D 2	00081002	キャップスクリューボルト M 6 - 6	4	¥ 160
D 3	00082005	キャップスクリューボルト M 5 -10	2	¥ 160
D 4	00082306	低頭ネジ T10　M4 × 8	4	¥ 160
D 5	00083503	ワッシャー　M6 / 12x1.6	1	¥ 160
D 6	00089103	ヒンジピン	2	¥ 350
D 7	00160031	ドアハンドル	1	¥ 8,300
D 8	0021000170	燃焼ドアガラス	1	¥ 13,900
D 11	10130529	ガラスクリップ	4	¥ 350

【ファイバーロープ】

図番	品番	取付場所	個数	サイズ	必要長さ	税抜価格／50cm
4	00233013（テープ付）	スターター	1	W 8 ㎜ フラット	52cm	¥ 450
D9	00233008	燃焼室ドア	1	φ 12 ㎜	170cm	¥ 700
D10	00233013（テープ付）	燃焼室ドアガラス	1	W 8 ㎜ フラット	160cm	¥ 450

● ご注文の際には、図番ではなく品番でご注文ください。

● 価格は 1 個の税別価格です（品名に数量のある商品は除く）。
● 価格記載のないパーツは受注発注品、または取り外し不可の場所です。価格・納期等は、担当営業にご確認ください。
● 製品の価格は、為替の変動等の理由で予告なく変更する場合があります。　● 製品の規格、および仕様等、予告なく変更する場合があります。

パーツリスト

201 HETA：# 5510 インスパイア 55H

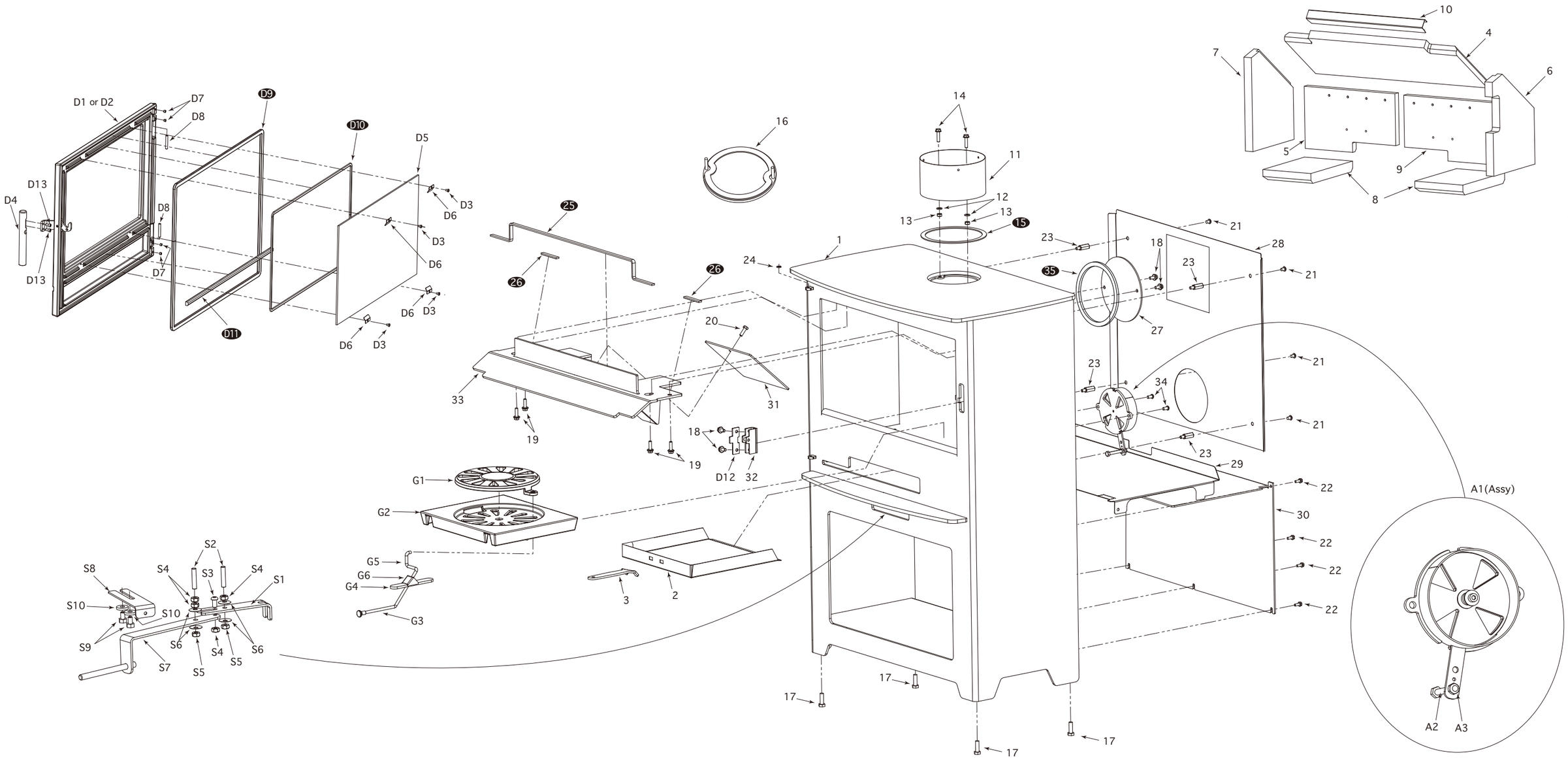

パーツリスト

201 HETA：# 5510 インスパイア 55H

【パーツ】

図番	品番	品　名	個数	税抜単価
1	21300043	Inspire 55H Stove Body ユニット	1	ー
2	15180106	灰受け皿	1	¥ 6,100
3	10200001	灰受けハンドル	1	¥ 1,400
4	00230170	バッフルパネル	1	¥ 12,800
5	00230171	左バックパネル	1	¥ 4,800
6	00230172	右サイドパネル	1	¥ 6,900
7	00230173	左サイドパネル	1	¥ 6,900
8	00230174	ボトムパネル	2	¥ 5,200
9	00230175	右バックパネル	1	¥ 4,800
10	10270417	バッフル プロテクター	1	¥ 2,900
11	50906	Heta 用 6インチシングル用 スターター	1	¥ 4,900
12	00080501	ワッシャー OD 16 ID 6 T 1.0mm	2	¥ 160
13	00081402	ナット M6	2	¥ 160
14	00081118	フランジボルト M6 - 29	2	¥ 160
16	40120004	トップフルーカバー（ファイバーロープ付）	1	ー
17	00080206	レッグレベラーボルト M8-1.25-25	4	¥ 200
18	00081113	フランジボルト M6 - 12	4	¥ 160
19	00081114	フランジボルト M6 - 20	4	ー
20	00081202	六角穴付きボルト M6 - 20	1	ー
21	00080058	六角穴付きボルト M6 - 8	4	¥ 160
22	00081702	タッピングネジ M8	5	¥ 160
23	00081807	リアヒートシールド用 スペーサー	4	¥ 500
24	00083503	ワッシャー 真鍮	1	¥ 160
27	10120087	リアフルーカバー	1	ー
28	10220055	リアヒートシールド	1	ー
29	10220066	ボトムヒートシールド	1	ー
30	10220068	バックプレート	1	ー
31	10240128	バッフルインサートプレート	1	ー
32	15130075	ドアラッチ カセット	1	ー
33	15240010	スチールバッフル	1	ー
34	00080002	六角穴付きなべネジ M6 - 12	2	¥ 160

【パーツ】

図番	品番	品　名	個数	税抜単価
G1	00300201	グレート	1	¥ 6,000
G2	00300020	グレートサポート	1	¥ 14,500
G3	00152013	シェーカーレバーノブ	1	¥ 1,000
G4	10130824	シェーカーレバー カバープレート	1	ー
G5	10214081	シェーカーレバー	1	ー
G6	50909	灰落下防止カバー	1	ー
A1	40270018	火力調整エアーシャッター アッセンブリー	1	ー
A2	00081101	ボルト M6 - 50	1	¥ 160
A3	00081402	六角ナット M6	2	¥ 160
S1	10130741	火力調整シャフト	1	ー
S2	00080086	ソケットセット スクリュー M6 - 30	2	ー
S3	00080034	六角穴付なべネジ M6 - 16	1	ー
S4	00081402	六角ナット M6	4	ー
S5	00081416	ロックナット M6	2	ー
S6	00089042	シムワッシャー φ18/ φ6,2x0,4	4	ー
S7	15200035	火力調整 レバー	1	ー
S8	10130560	エアーシャッター ストッパー	1	ー
S9	00081219	フランジボルト M6 - 10	2	ー
S10	00081501	ワッシャー OD17 ID6.4. T 3.0mm	2	ー
D1	400470	ドア アイアン（ラッチ付）	1	¥ 55,300
D2	400471 ～ 9	ドア ホーロー（ ラッチ付） ※ホーロー各品番は右表参照	1	ー
D3	00082304	トルクスネジ M 4 - 6	4	¥ 160
D4	00160031	ドアハンドル	1	¥ 8,300
D5	00210030	ドアガラス	1	¥ 18,000
D6	10130529	ガラスクリップ	4	¥ 350
D7	00081007	ソケットセットスクリュー M6 - 6	4	¥ 160
D8	00089103	ヒンジピン	2	¥ 230
D12	50907	ドアラッチ カセット シムプレート（ホーロードア使用時）	1	¥ 1,400
D13	00080040	六角穴付キャップスクリューボルト M5 - 10	2	¥ 160

図番：D2 ドア ホーロー（ラッチ付）			
カラー	品番	個数	税抜単価
スノー	400471	1	担当営業に ご確認ください
ミスト	400472	1	
アッシュ	400473	1	
シャドー	400474	1	
コーラル	400475	1	
ビター	400476	1	
エメラルド	400477	1	
モス	400478	1	
オーシャン	400479	1	

【ファイバーロープ】

図番	品番	取付場所	個数	サイズ	必要長さ	税抜価格 ／ 50cm
15	00233013（テープ付）	スターター	1	W 8㎜ フラット	52cm	¥ 450
25	00233013（テープ付）	スチールバッフル	1	W 8㎜ フラット	68cm	ー
26	00233013（テープ付）	スチールバッフル	2	W 8㎜ フラット	6cm	ー
35	00233013（テープ付）	リアフルーカバー	1	W 8㎜ フラット	52cm	¥ 450
D9	00233008	ドア	1	φ 12㎜	197cm	¥ 700
D10	00233013（テープ付）	ガラス	1	W 8㎜ フラット	159cm	¥ 450
D11	00233008	ドア下部用	1	φ 12㎜	52cm	¥ 700

● ご注文の際には、図番ではなく品番でご注文ください。

● 価格は１個の税別価格です（品名に数量のある商品は除く）。
● 価格記載のないパーツは受注発注品、または取り外し不可の場所です。価格・納期等は、担当営業にご確認ください。
● 製品の価格は、為替の変動等の理由で予告なく変更する場合があります。 ● 製品の規格、および仕様等、予告なく変更する場合があります。

パーツリスト

201 HETA：# 4510 インスパイア 45H

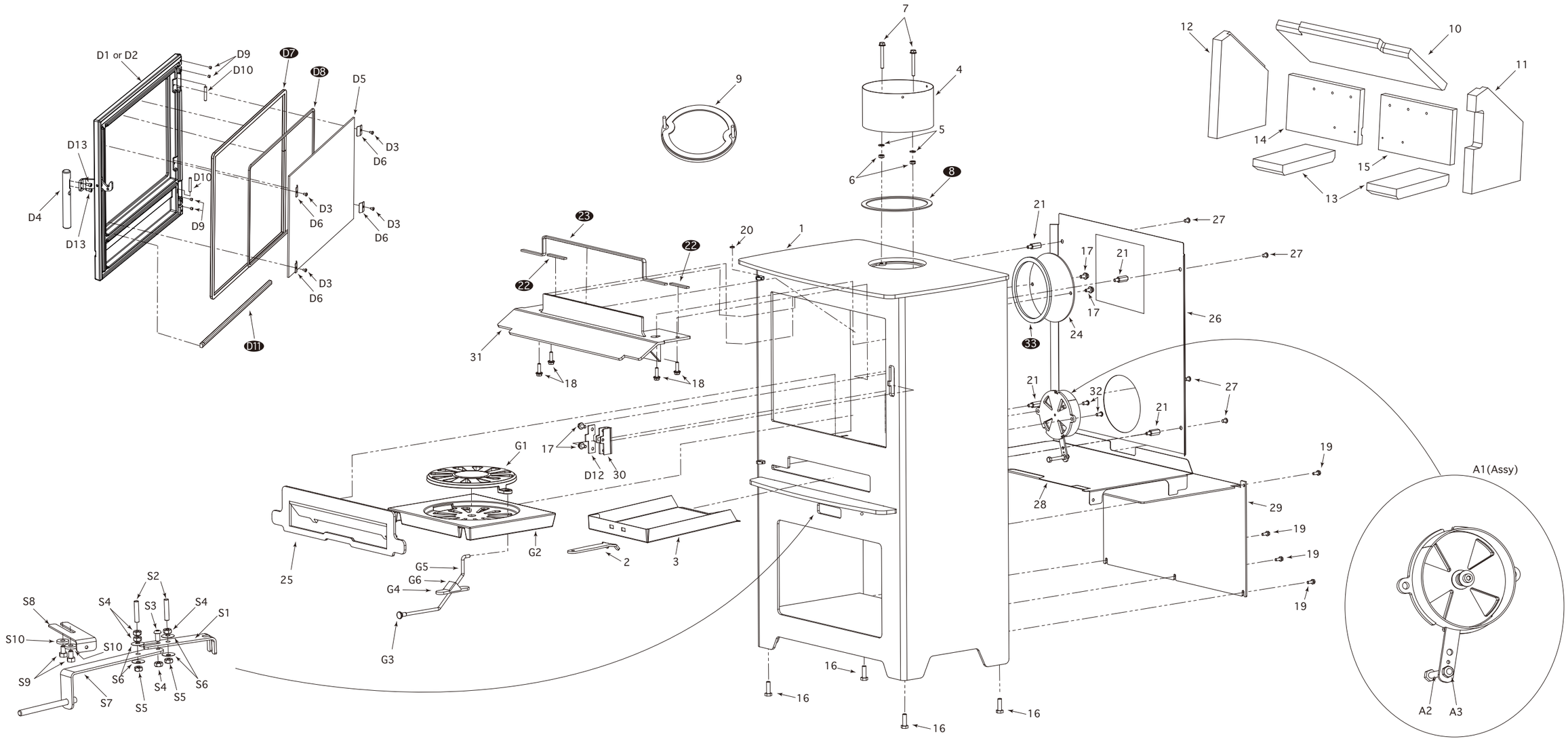

パーツリスト

201 HETA：# 4510 インスパイア 45H

【パーツ】

図番	品番	品　名	個数	税抜単価
1	21300054	Inspire 45H　Stove Body ユニット	1	ー
2	10200001	灰受けハンドル	1	¥　1,400
3	15180091	灰受け皿	1	¥　5,700
4	50906	Heta 用 6インチシングル用 スターター	1	¥　4,900
5	00080501	ワッシャー OD 16 ID 6 T 1.0mm	2	¥　160
6	00081402	ナット M6	2	¥　160
7	00081118	フランジボルト M6 - 29	2	¥　160
9	40120004	トップフルーカバー（ファイバーロープ付）	1	ー
10	00230156	バッフルパネル	1	¥　8,600
11	00230158	右サイドパネル	1	¥　6,900
12	00230159	左サイドパネル	1	¥　6,900
13	00230160	ボトムパネル	2	¥　4,400
14	00230179	左バックパネル	1	¥　3,900
15	00230180	右バックパネル	1	¥　3,900
16	00080206	レッグレベラーボルト M8 - 1.25 - 25	4	¥　200
17	00081113	フランジボルト M6 -12	4	¥　160
18	00081114	フランジボルト M6 -20	4	ー
19	00081702	タッピングネジ M8	5	¥　160
20	00083503	ワッシャー 真鍮	1	¥　160
21	00160060	リアヒートシールド用 スペーサー	4	¥　1,000
24	10120087	リアフルーカバー	1	ー
25	10190027	アンダイアン	1	¥　4,400
26	10220046	リアヒートシールド	1	ー
27	00080058	六角穴付なべネジ M6 - 8	4	¥　160
28	10220083	ボトムヒートシールド	1	ー
29	10220084	バックプレート	1	ー
30	15130075	ドアラッチ カセット	1	ー
31	15240009	スチールバッフル	1	ー
32	00080002	六角穴付なべネジ M6 - 12	2	¥　160

【パーツ】

図番	品番	品　名	個数	税抜単価
G1	00300201	グレート	1	¥　6,000
G2	00300020	グレートサポート	1	¥　14,500
G3	00152013	シェーカーレバーノブ	1	¥　1,000
G4	10130731	シェーカーレバー カバープレート	1	ー
G5	10214079	シェーカーレバー	1	ー
G6	50909	灰落下防止カバー	1	ー
A1	40270018	火力調整エアーシャッター アッセンブリー	1	ー
A2	00081101	ボルト M6 - 50	1	¥　160
A3	00081402	六角ナット M6	2	¥　160
S1	10130741	火力調整シャフト	1	ー
S2	00080086	ソケットセット スクリュー M6 - 30	2	ー
S3	00080034	六角穴付なべネジ M6 - 16	1	ー
S4	00081402	六角ナット M6	4	ー
S5	00081416	ロックナット M6	2	ー
S6	00089042	シムワッシャー φ18/ φ6,2x0,4	4	ー
S7	15200035	火力調整 レバー	1	ー
S8	10130560	エアーシャッター ストッパー	1	ー
S9	00081219	フランジボルト M6 - 10	2	ー
S10	00081501	ワッシャー OD17 ID6.4. T 3.0mm	2	ー
D1	400460	ドア アイアン（ ラッチ付）	1	¥　45,900
D2	400461 ～ 9	ドア ホーロー（ ラッチ付）　※ホーロー各品番は右表参照	1	ー
D3	00082304	トルクスネジ M 4 - 6	4	¥　160
D4	00160031	ドアハンドル	1	¥　8,300
D5	00210054	ドアガラス	1	¥　12,800
D6	10130529	ガラスクリップ	4	¥　350
D9	00081007	ソケットセットスクリュー M6 - 6	4	¥　160
D10	00089103	ヒンジピン	2	¥　230
D12	50907	ドアラッチ カセット シムプレート（ホーロードア使用時）	1	¥　1,400
D13	00080040	六角穴付キャップスクリューボルト M5 - 10	2	¥　160

図番：D2　ドア ホーロー（ラッチ付）			
カラー	品番	個数	税抜単価
スノー	400461	1	担当営業に ご確認ください
ミスト	400462	1	
アッシュ	400463	1	
シャドー	400464	1	
コーラル	400465	1	
ビター	400466	1	
エメラルド	400467	1	
モス	400468	1	
オーシャン	400469	1	

【ファイバーロープ】

図番	品番	取付場所	個数	サイズ	必要長さ	税抜価格 ／ 50cm
8	00233013（テープ付）	スターター	1	W 8㎜ フラット	52cm	¥　450
22	00233013（テープ付）	スチールバッフル	2	W 8㎜ フラット	6cm	ー
23	00233013（テープ付）	スチールバッフル	1	W 8㎜ フラット	57cm	ー
33	00233013（テープ付）	リアフルーカバー	1	W 8㎜ フラット	52cm	¥　450
D7	00233008	ドア	1	φ 12㎜	171cm	¥　700
D8	00233013（テープ付）	ガラス	1	W 8㎜ フラット	136cm	¥　450
D11	00233008	ドア下部用	1	φ 12㎜	40cm	¥　700

● ご注文の際には、図番ではなく品番でご注文ください。

● 価格は１個の税別価格です（品名に数量のある商品は除く）。
● 価格記載のないパーツは受注発注品、または取り外し不可の場所です。価格・納期等は、担当営業にご確認ください。
● 製品の価格は、為替の変動等の理由で予告なく変更する場合があります。　● 製品の規格、および仕様等、予告なく変更する場合があります。

パーツリスト

201 HETA：# 4010 インスパイア 40H

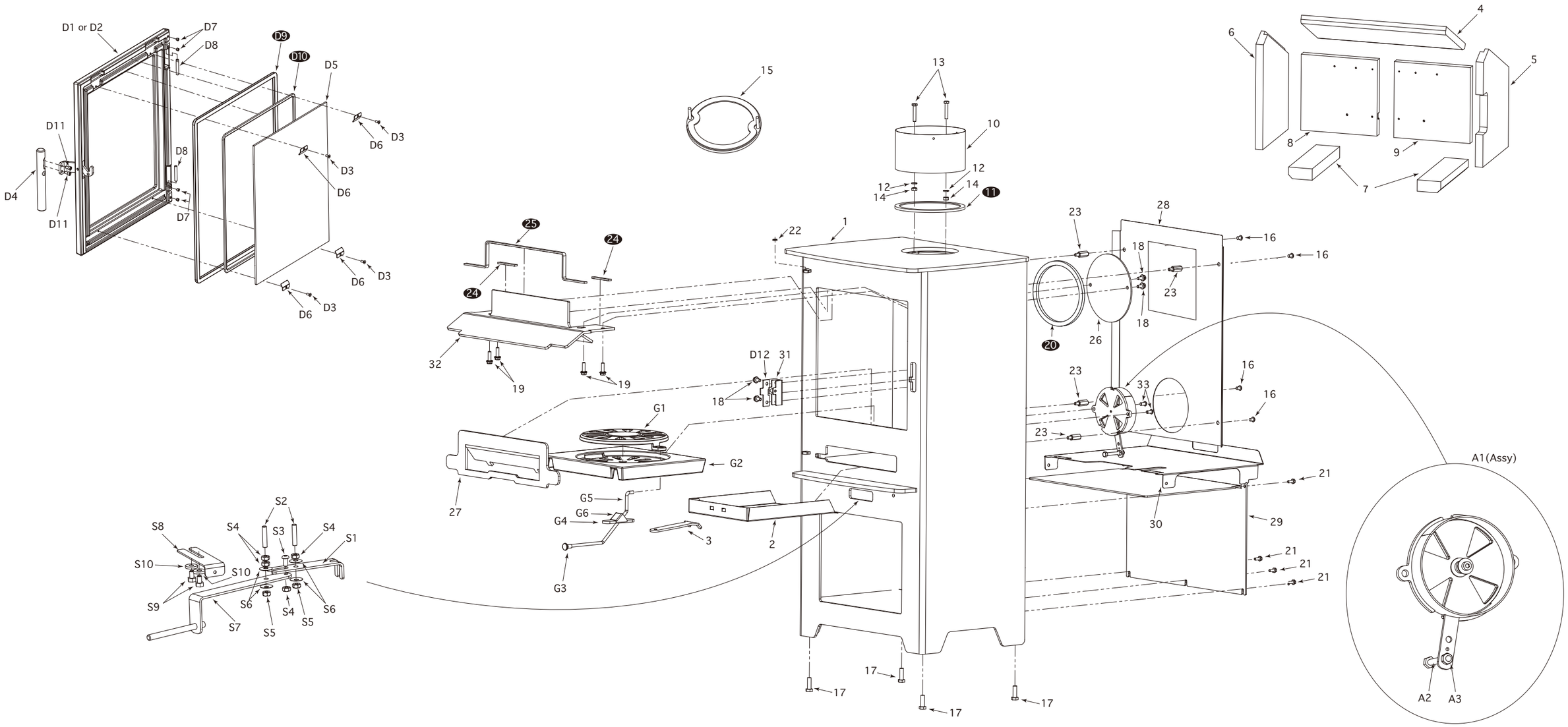

パーツリスト

201 HETA：# 4010 インスパイア 40H

【パーツ】

図番	品番	品　名	個数	税抜単価
1	21300053	Inspire 40H　Stove Body ユニット	1	ー
2	15180091	灰受け皿	1	¥　5,700
3	10200001	灰受けハンドル	1	¥　1,400
4	00230150	バッフルパネル	1	¥　6,400
5	00230152	右サイドパネル	1	¥　6,400
6	00230153	左サイドパネル	1	¥　6,400
7	00230154	ボトムパネル	2	¥　3,900
8	00230177	左バックパネル	1	¥　3,900
9	00230178	右バックパネル	1	¥　3,900
10	50906	Heta 用 6インチシングル用 スターター	1	¥　4,900
12	00080501	ワッシャー OD 16 ID 6 T 1.0mm	2	¥　160
13	00081118	フランジボルト M6 - 29	2	¥　160
14	00081402	ナット M6	2	¥　160
15	40120004	トップフルーカバー（ファイバーロープ付）	1	ー
16	00080058	六角穴付きなべネジ M6 - 8	4	¥　160
17	00080206	レッグレベラーボルト M8 - 1.25 - 25	4	¥　200
18	00081113	フランジボルト M6 - 12	4	¥　160
19	00081114	フランジボルト M6 - 20	4	ー
21	00081702	タッピングネジ M8	5	¥　160
22	00083503	ワッシャー 真鍮	1	¥　160
23	00160060	リアヒートシールド用 スペーサー	4	¥　1,000
26	10120087	リアフルーカバー	1	ー
27	10190026	アンダイアン	1	¥　3,300
28	10220045	リアヒートシールド	1	ー
29	10220081	バックプレート	1	ー
30	10220082	ボトムヒートシールド	1	ー
31	15130075	ドアラッチ カセット	1	ー
32	15240008	スチールバッフル	1	ー
33	00080002	六角穴付なべネジ M6 - 12	2	¥　160

【パーツ】

図番	品番	品　名	個数	税抜単価
G1	00300201	グレート	1	¥　6,000
G2	00300020	グレートサポート	1	¥　14,500
G3	00152013	シェーカーレバーノブ	1	¥　1,000
G4	10130731	シェーカーレバー カバープレート	1	ー
G5	10214079	シェーカーレバー	1	ー
G6	50909	灰落下防止カバー	1	ー
A1	40270018	火力調整エアーシャッター　アッセンブリー	1	ー
A2	00081101	ボルト M6 - 50	1	¥　160
A3	00081402	六角ナット M6	2	¥　160
S1	10130741	火力調整シャフト	1	ー
S2	00080086	ソケットセット スクリュー M6 - 30	2	ー
S3	00080034	六角穴付なべネジ M6-16	1	ー
S4	00081402	六角ナット M6	4	ー
S5	00081416	ロックナット M6	2	ー
S6	00089042	シムワッシャー φ18/ φ6,2x0,4	4	ー
S7	15200035	火力調整 レバー	1	ー
S8	10130560	エアーシャッター ストッパー	1	ー
S9	00081219	フランジボルト M6 - 10	2	ー
S10	00081501	ワッシャー OD17 ID6.4. T 3.0mm	2	ー
D1	400420	ドア　アイアン（ラッチ付）	1	¥　40,400
D2	400421 ～ 9	ドア　ホーロー（ラッチ付）※ホーロー各品番は右表参照	1	ー
D3	00082304	トルクスネジ M 4 - 6	4	¥　160
D4	00160031	ドアハンドル	1	¥　8,300
D5	00210053	ドアガラス	1	¥　21,300
D6	10130529	ガラスクリップ	4	¥　350
D7	00081007	ソケットセットスクリュー M6 - 6	4	¥　160
D8	00089103	ヒンジピン	2	¥　230
D11	00080040	六角穴付キャップスクリューボルト M5 - 10	2	¥　160
D12	50907	ドアラッチ カセット シムプレート（ホーロードア使用時）	1	¥　1,400

図番：D2　ドア ホーロー（ラッチ付）			
カラー	品番	個数	税抜単価
スノー	400421	1	担当営業に ご確認ください
ミスト	400422	1	
アッシュ	400423	1	
シャドー	400424	1	
コーラル	400425	1	
ビター	400426	1	
エメラルド	400427	1	
モス	400428	1	
オーシャン	400429	1	

【ファイバーロープ】

図番	品番	取付場所	個数	サイズ	必要長さ	税抜価格／50cm
11	00233013（テープ付）	スターター	1	W 8㎜ フラット	52cm	¥　450
20	00233013（テープ付）	リアフルーカラー	1	W 8㎜ フラット	52cm	¥　450
24	00233013（テープ付）	スチールバッフル	2	W 8㎜ フラット	6cm	ー
25	00233013（テープ付）	スチールバッフル	1	W 8㎜ フラット	52cm	ー
D9	00233008	ドア	1	φ 12㎜	156cm	¥　700
D10	00233013（テープ付）	ガラス	1	W 8㎜ フラット	136cm	¥　450

● ご注文の際には、図番ではなく品番でご注文ください。

● 価格は１個の税別価格です（品名に数量のある商品は除く）。
● 価格記載のないパーツは受注発注品、または取り外し不可の場所です。価格・納期等は、担当営業にご確認ください。
● 製品の価格は、為替の変動等の理由で予告なく変更する場合があります。　● 製品の規格、および仕様等、予告なく変更する場合があります。