7	壁面金具＋養生スリーブ
6	排気トップ
5	エルボ45°
4	スライド管400型
3	エルボ90°
2	直管900
1	T字管　室内用

（立上配管セット）

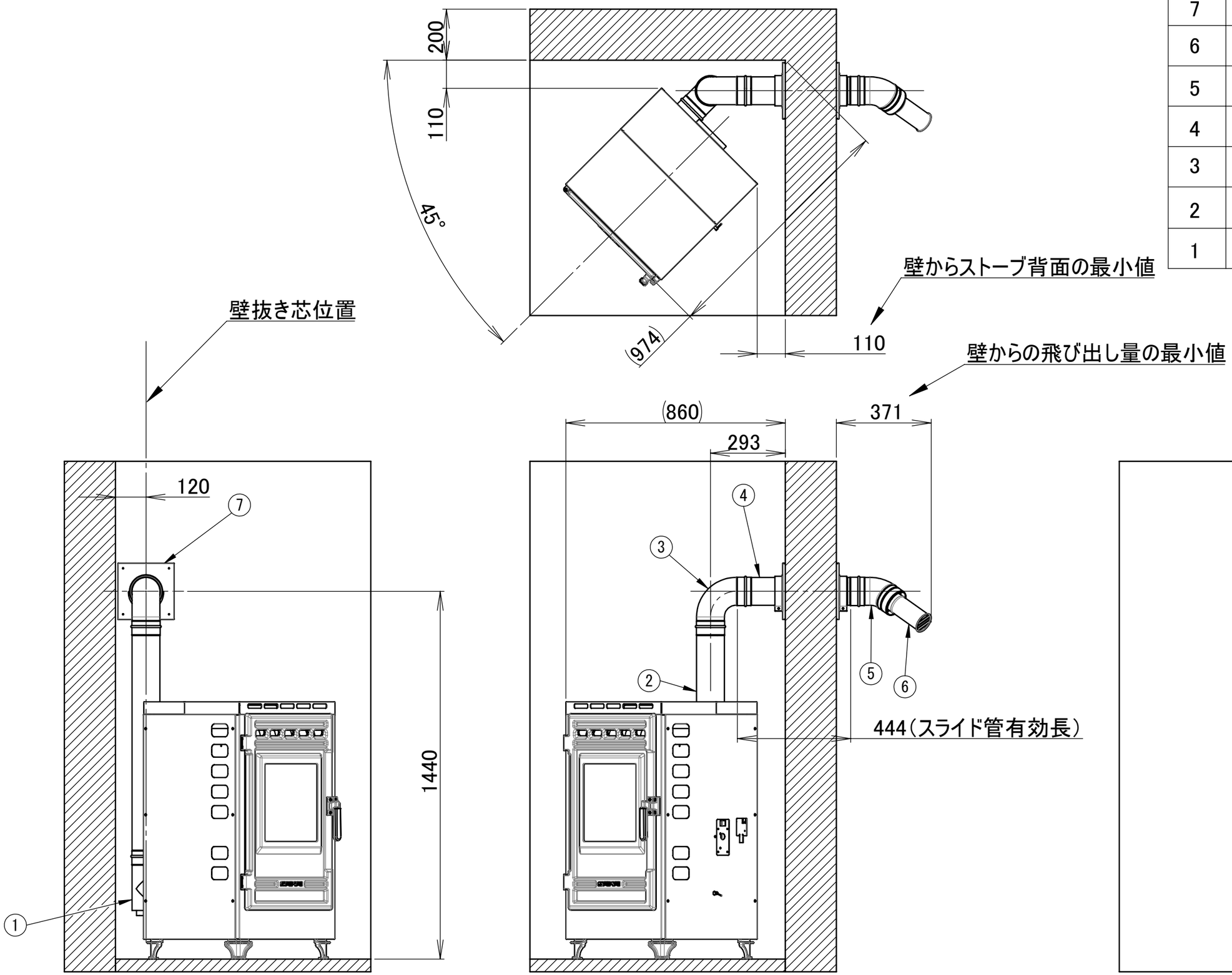

※㈱ホクアイ製給排気管による寸法

SS-10 室内立上（コーナー右）　給排気管施工図	
2015.10.30	株式会社　さいかい産業