煙突システム

32 雨じまい関連

アルミストームカラー

材質：アルミニウム
付属品：シール材

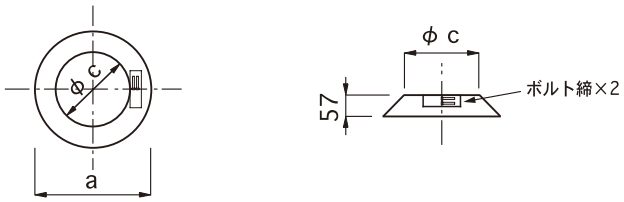

無塗装
黒耐熱塗装

名称		品番	二重煙突内径	煙突外径φc	a	備考
アルミストームカラー	φ150	S 0416	φ150用	φ200	314	取り付けはNOVAストームカラーに準拠。
	φ200	S 0418	φ200用	φ250	369	

NOVA ストームカラー

材質：SUS 304
付属品：シール材

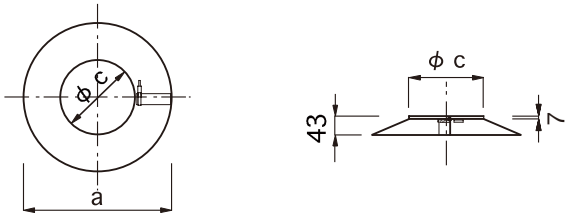

無塗装
黒耐熱塗装

名称		品番	二重煙突内径	煙突外径φc	a	備考
NOVA ストームカラー	φ150	S 4106	φ150用	φ200	400	フラッシングの上の NOVA 直筒に雨水の侵入を防ぐため取り付ける。シリコンコーキング材でシールする。角トップ内煙突頂部にも取り付け。
		S 4108	φ200用	φ250	450	

マルチカラー

材質：SUS304

無塗装
黒耐熱塗装

六角ボルト×1（SUS304、M6×L15 バネ座金＋ワッシャー組込み）
六角フランジ付きナット×1（SUS304、M6）

名称		品番	二重煙突内径	煙突外径φc	a	備考
マルチカラー	φ150	16210	φ150用	φ200	245	ストームカラーとあわせて使用。シーリング材などの紫外線による劣化を防止。
	φ200	18228	φ200用	φ250	295	

FS ストームカラー

材質：SUS304

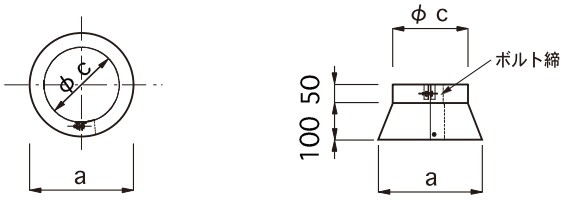

無塗装
黒耐熱塗装

六角ボルト×1（SUS304、M6×L15）
六角ボルト×1（SUS304、M6×L30）
六角ナット×2（SUS304、M6）

名称		品番	二重煙突内径	煙突外径φc	a	備考
FS ストームカラー	φ150	4106T	φ150用	φ200	280	取り付けはNOVAストームカラーに準拠。
	φ200	4108T	φ200用	φ250	328	

黒耐熱塗装の品番末尾には「B」が付きます。

（単位mm）

COPYRIGHT 2021.10 BY FIRESIDE COMPANY.LTD.

32 雨じまい関連

材質：アルミニウム

アルミフラッシング 1-6 寸勾配（5～30°）

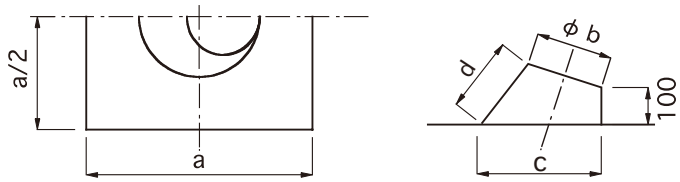

無塗装
黒耐熱塗装

名称		品番	二重煙突内径	φb	a	c	d
アルミフラッシング 1-6寸	φ150	S 0356	φ150用	φ210	660	300	200
	φ200	S 0358	φ200用	φ260	660	350	207

備考　1寸勾配から6寸勾配まで対応。ストームカラー（別途）を上部に取り付ける。
異種金属との接触は電解腐食による劣化が起こる可能性がありますので、そのような場所への使用は避けるか、確実な絶縁処理を行ってください。

アルミフラッシング 6-10 寸勾配（32～45°）

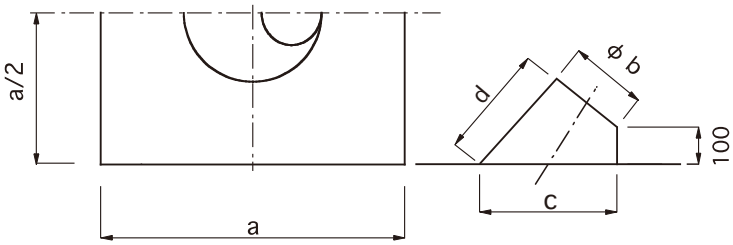

無塗装
黒耐熱塗装

名称		品番	二重煙突内径	φb	a	c	d
アルミフラッシング 6-10寸	φ150	S 0366	φ150用	φ210	660	400	330
	φ200	S 0368	φ200用	φ260	660	475	370

備考　6寸勾配から10寸勾配まで対応。ストームカラー（別途）を上部に取り付ける。
異種金属との接触は電解腐食による劣化が起こる可能性がありますので、そのような場所への使用は避けるか、確実な絶縁処理を行ってください。

アルミフラッシング 水平（0°）

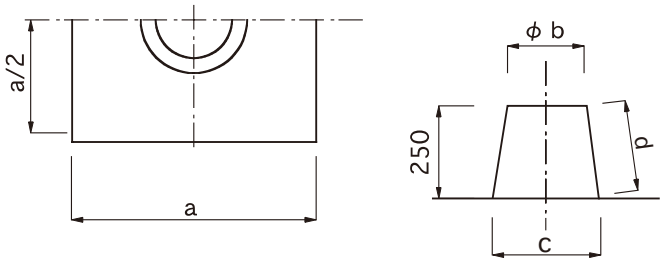

無塗装
黒耐熱塗装

名称		品番	二重煙突内径	φb	a	c	d
アルミフラッシング 水平	φ150	S 0386	φ150用	φ210	660	300	257
	φ200	S 0388	φ200用	φ260	660	350	260

備考　ストームカラー（別途）を上部に取り付ける。寸法は固体差があります。現物をご確認ください。
異種金属との接触は電解腐食による劣化が起こる可能性がありますので、そのような場所への使用は避けるか、確実な絶縁処理を行ってください。

黒耐熱塗装の品番末尾には「B」が付きます。

（単位mm）

COPYRIGHT 2018.11 BY FIRESIDE COMPANY.LTD.

32 雨じまい関連

材質：SUS304 0.6t

名　称	品 番	仕様 ／ 図			
ステンレス フラッシング 4寸（22°）		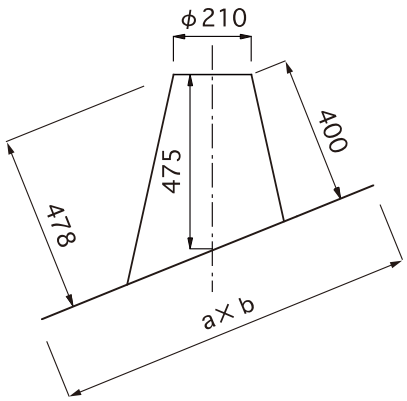 無塗装 黒耐熱塗装 ストームカラー（別途）併用			
		二重煙突内径	a	b	備考
ステンレスフラッシング 4寸φ150	FS 046	φ150用	1050	860	屋根葺工事時に取り付け。３寸勾配以上５寸勾配まで対応。
ステンレス フラッシング 6寸（31°）		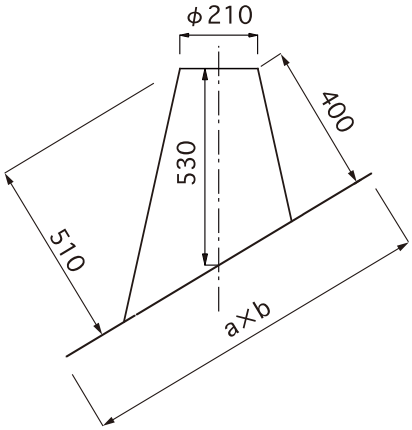 無塗装 黒耐熱塗装 ストームカラー（別途）併用			
		二重煙突内径	a	b	備考
ステンレスフラッシング 6寸φ150	FS 066	φ150用	1050	860	屋根葺工事時に取り付け。5寸勾配以上7寸勾配まで対応。
ステンレス フラッシング 8寸（39°）		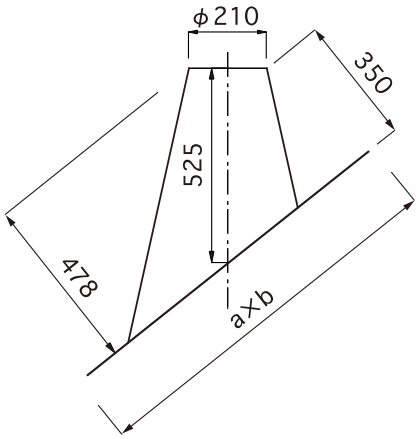 無塗装 黒耐熱塗装 ストームカラー（別途）併用			
		二重煙突内径	a	b	備考
ステンレスフラッシング 8寸φ150	FS 086	φ150用	1050	860	屋根葺工事時に取り付け。7寸勾配以上9寸勾配まで対応。

黒耐熱塗装の品番末尾には「B」が付きます。

（単位mm）

COPYRIGHT 2018.11 BY FIRESIDE COMPANY.LTD.

煙突システム

32 雨じまい関連

名　称	品 番	仕様 ／ 図			
ステンレス フラッシング 10寸（45°）		SUS 304 0.6t 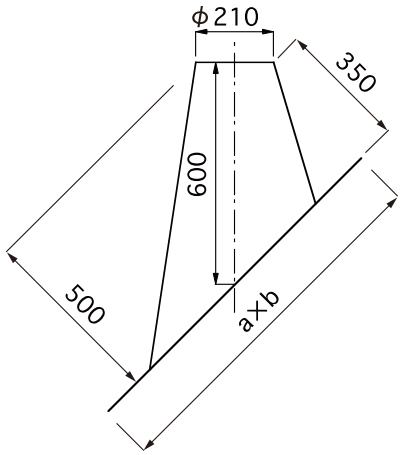 無塗装 黒耐熱塗装 黒耐熱塗装の品番末尾には「B」が付きます。 ストームカラー（別途）併用			
		二重煙突内径	a	b	備考
ｽﾃﾝﾚｽﾌﾗｯｼﾝｸﾞ10寸φ150	FS 106	φ150用	1050	860	屋根葺工事時に取り付け。9寸勾配以上10寸勾配まで対応。
ワカフレックス		材質：PIB（ポリイソプチレン） 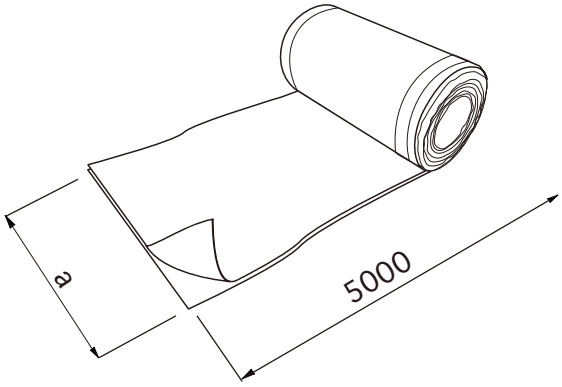 			
		幅 a	1ロールの長さ	備考	
ワカフレックス W560	568802	560	5000	ハサミでカットが可能。−40～＋100℃の温度環境で使用可。 ロット：2ロール。	

（単位mm）

COPYRIGHT 2021.02 BY FIRESIDE COMPANY.LTD.