Aspen

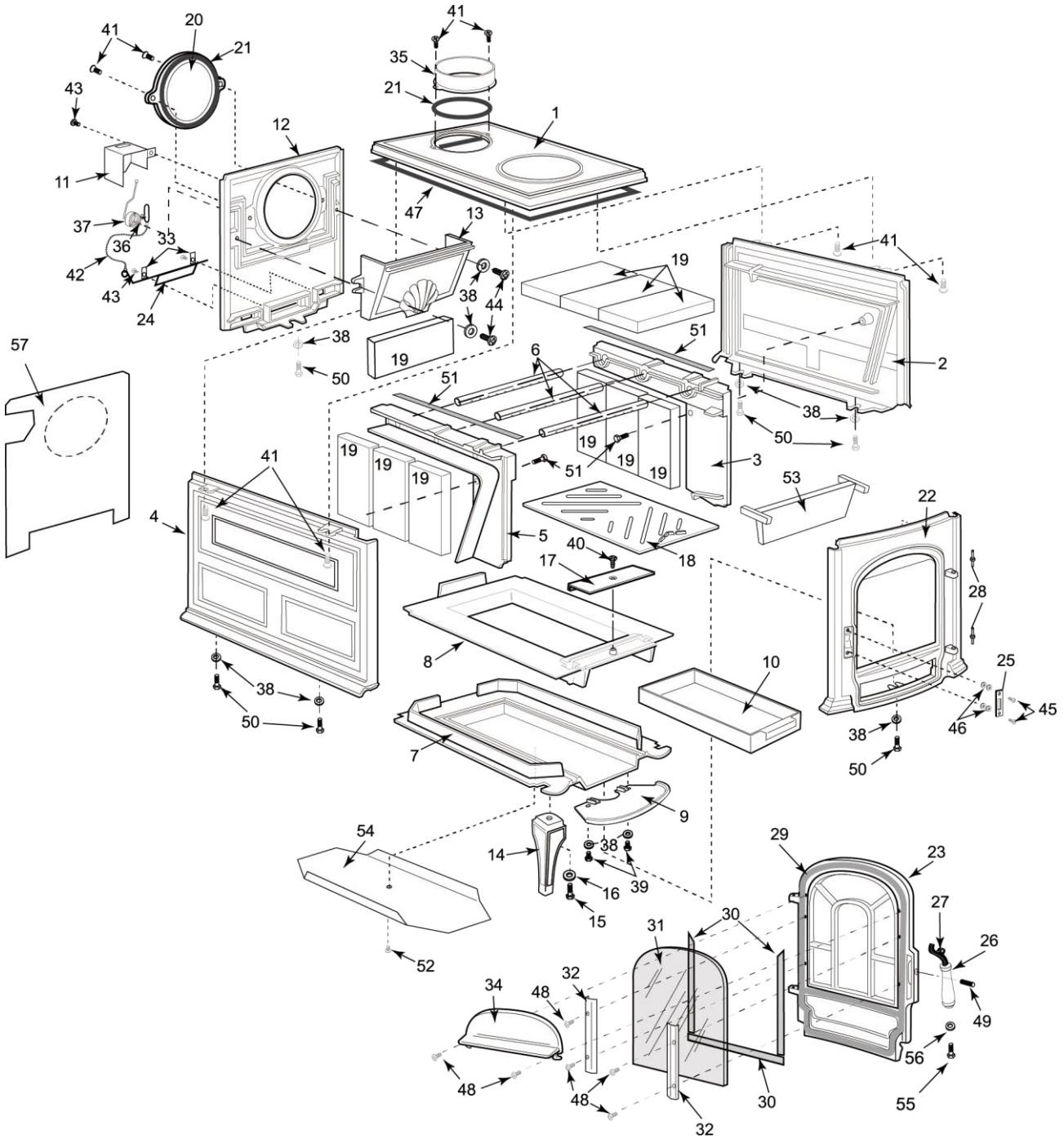

41
20
21
43
35
21
1
12
11
47
13
37
36
33
42
43
24
38
44
19
41
51
2
57
38
50
6
51
38
50
19
19
19
19
19
19
3
41
51
53
22
4
5
40
18
17
28
8
10
25
45
38
46
50
38
50
7
9
54
14
38
39
16
15
29
23
27
26
52
31
30
32
34
48
49
56
48
48
30
55
32