承認	日付	番号	訂　　正

仕様
燃焼方式：ハイブリット方式
燃焼木材：広葉樹、針葉樹対応

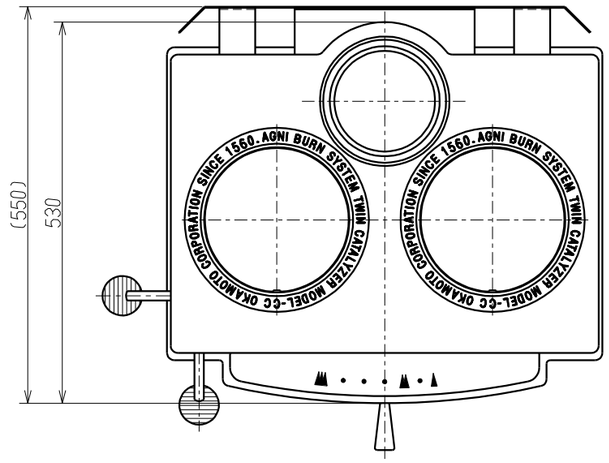

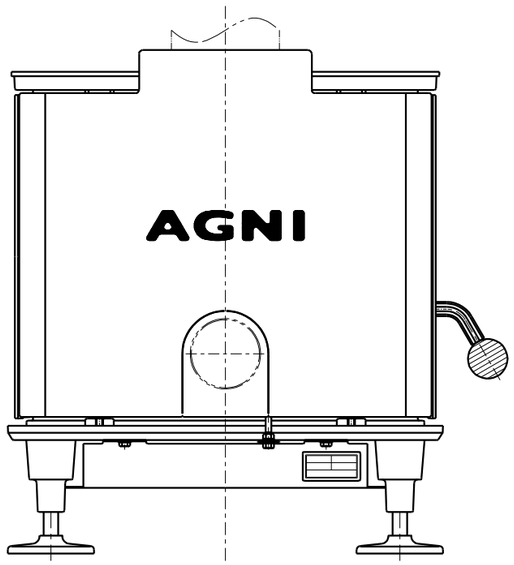

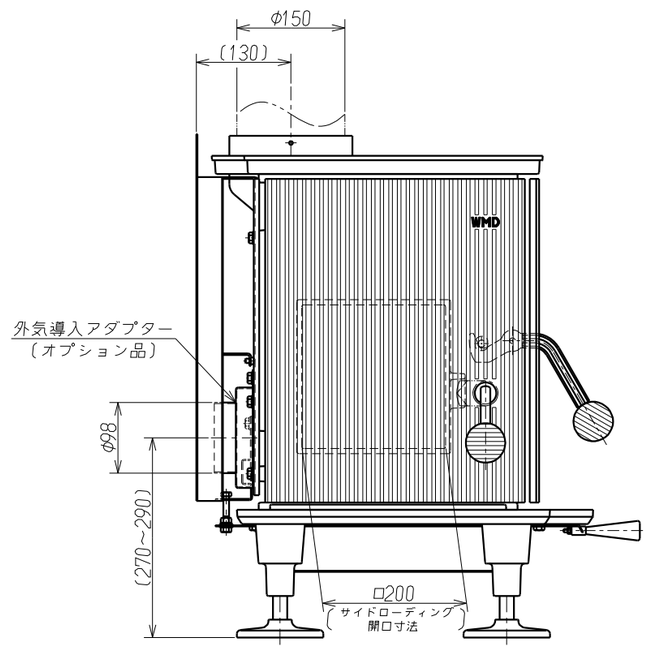

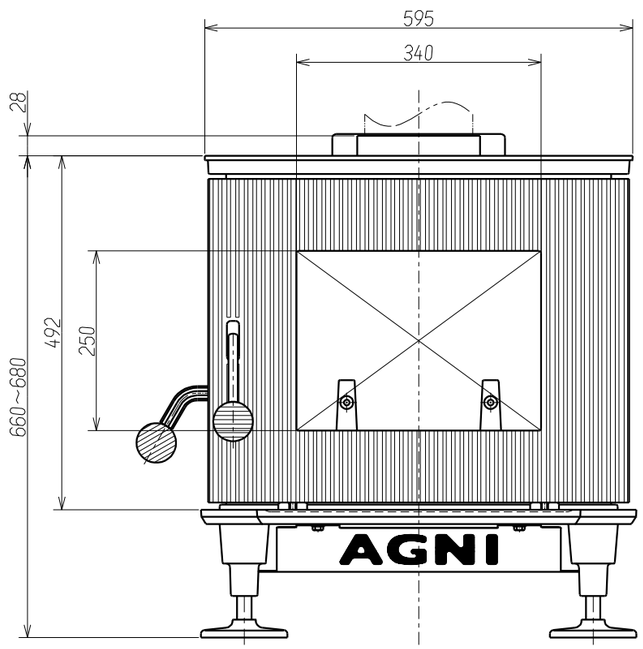

部品番号	部　品　名	材　質	個　数	重　量	工　程	記　事

三角法	株式会社 岡本 OKAMOTO CO., LTD	承認		検図	設計	製図
				青原		小栗
名　称	薪ストーブ					
	AGNI-CC			L仕様		

作　成	尺　度	製造数	図　番	記　事
2016.07.21	1/6		OGEX0397-L1	PIC.2