告示225号離隔距離

HETA

COPYRIGHT 2024.05 BY FIRESIDE COMPANY.LTD.

告示 225 号離隔距離

131 HETA：#7300 エクリプス

可燃物燃焼部分

平面図

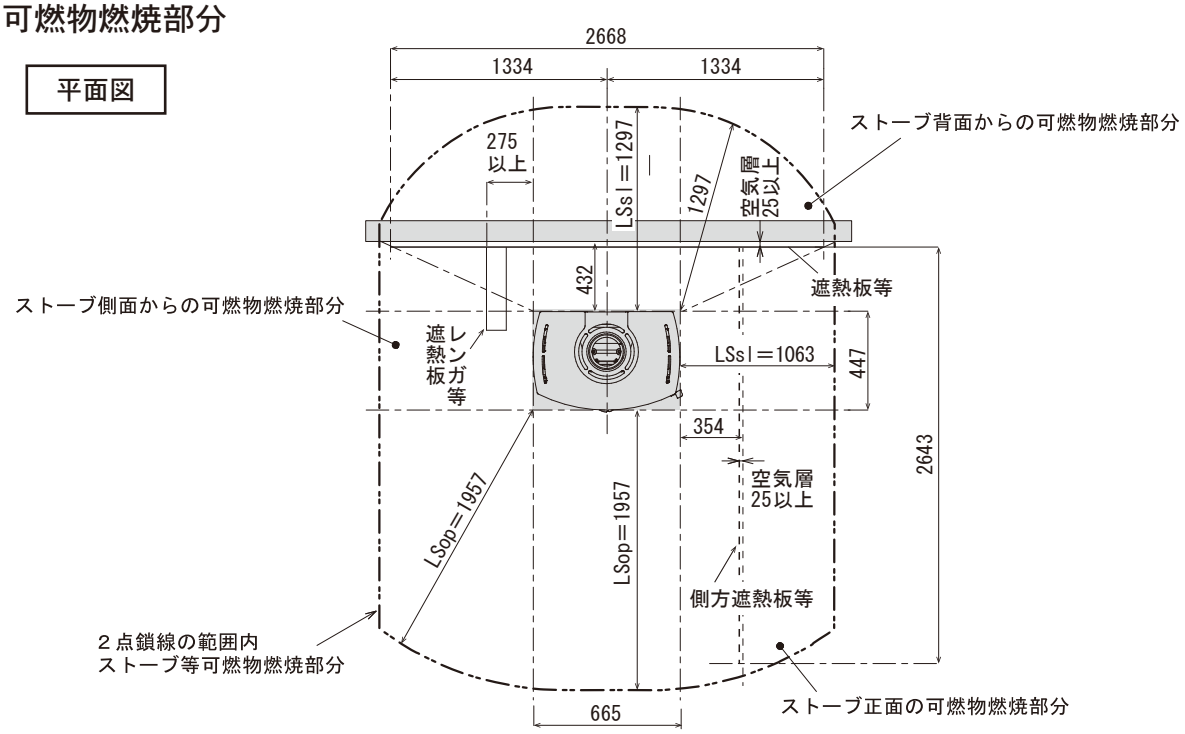

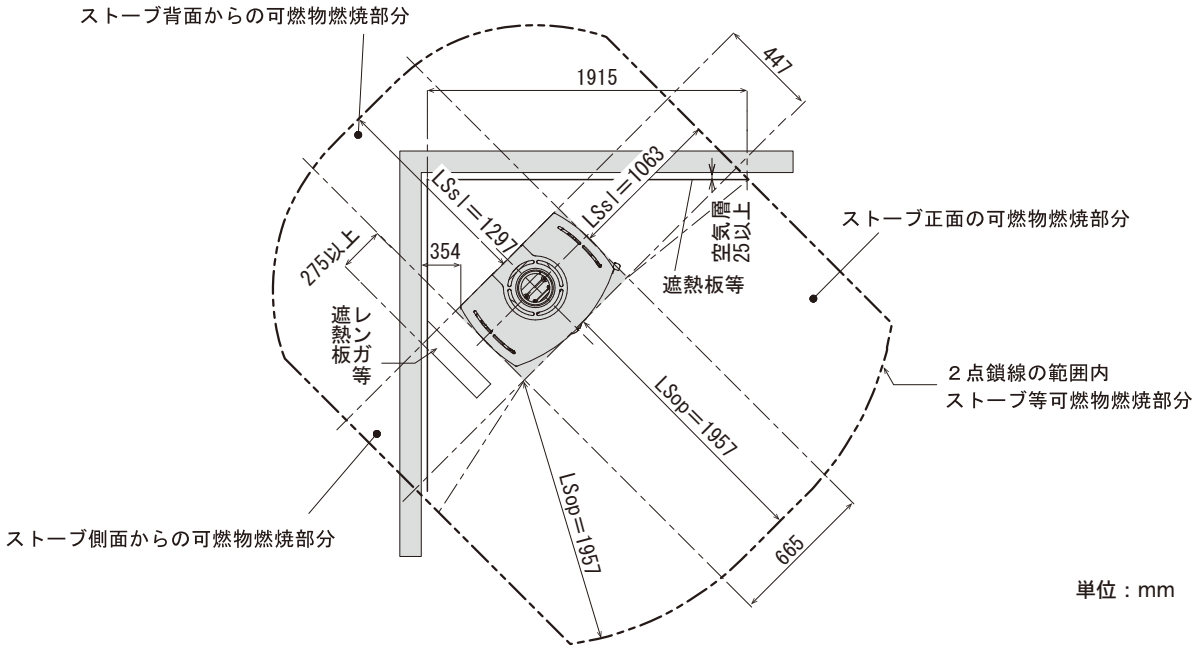

単位：mm

各面積		ストーブ等可燃物燃焼水平距離		遮熱板設置時最小距離
・正面	Av＝6650 平方センチ	・正面（ガラス）	LSop＝1957mm	652mm
・背面	Av＝6650 平方センチ	・背面（鉄）	LSsl ＝1297mm	432mm
・側面	Av＝4470 平方センチ	・側面（鉄）	LSsl ＝1063mm	354mm
・上面	AH＝2972.6 平方センチ			

COPYRIGHT 2024.05 BY FIRESIDE COMPANY.LTD.

告示 225 号離隔距離

131 HETA：#7300 エクリプス

遮熱板の大きさ

立面図

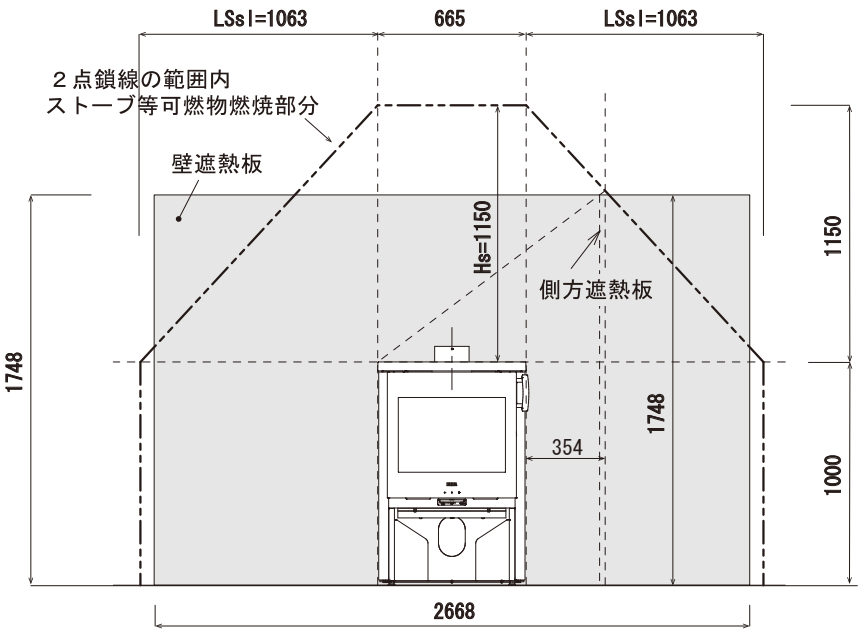

側面図

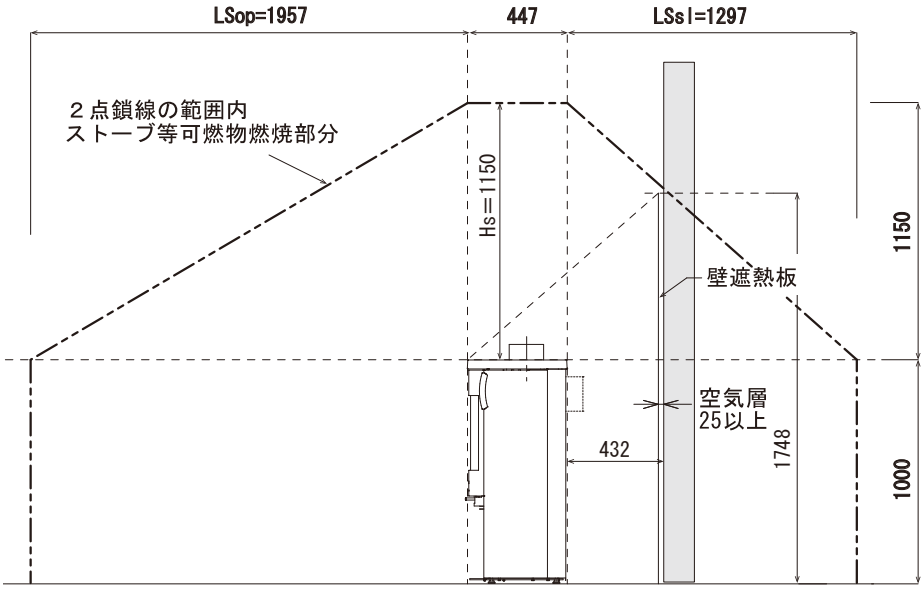

単位：mm

各面積	
・正面	Av＝6650 平方センチ
・背面	Av＝6650 平方センチ
・側面	Av＝4470 平方センチ
・上面	AH＝2972.6 平方センチ

ストーブ等可燃物燃焼水平距離		遮熱板設置時最小距離
・正面（ガラス）	LSop＝1957mm	652mm
・背面（鉄）	LSsl ＝1297mm	432mm
・側面（鉄）	LSsl ＝1063mm	354mm

ストーブ等可燃物燃焼垂直距離		遮熱板設置時最小距離
・上方（鉄）	Hs=1150mm	575mm

COPYRIGHT 2024.05 BY FIRESIDE COMPANY.LTD.

告示 225 号離隔距離

131 HETA：#7308 エクリプス ソープストーン

可燃物燃焼部分

平面図

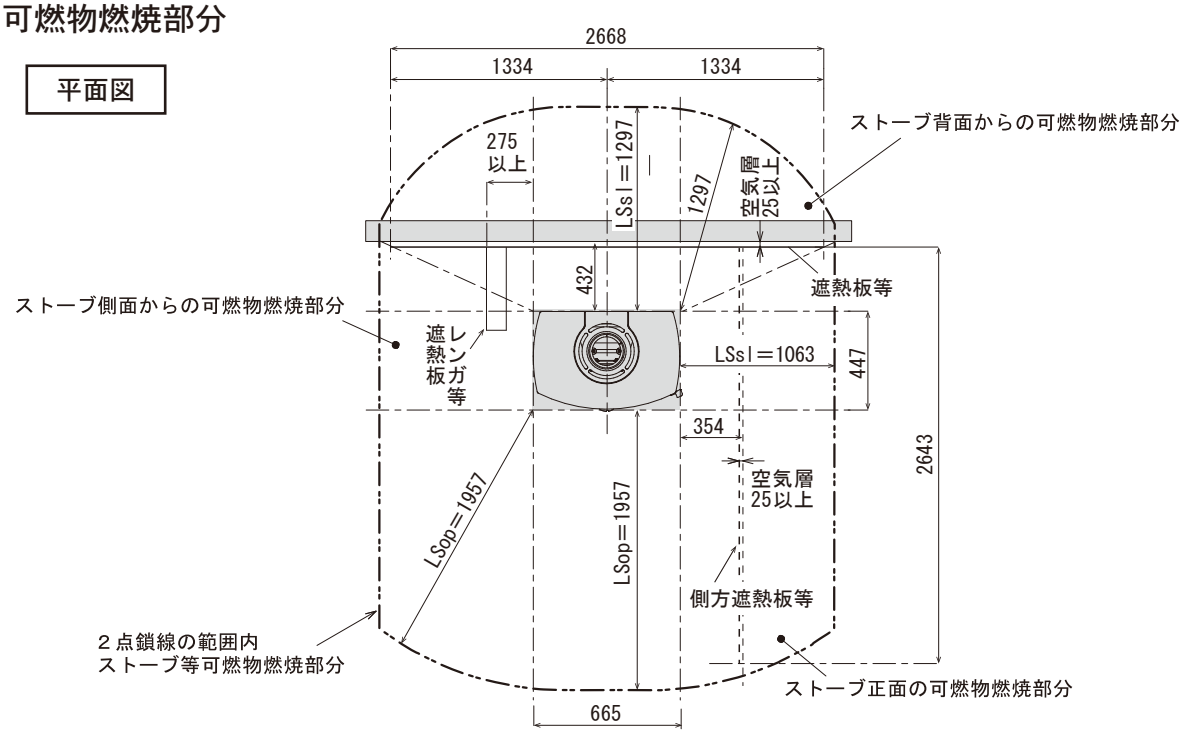

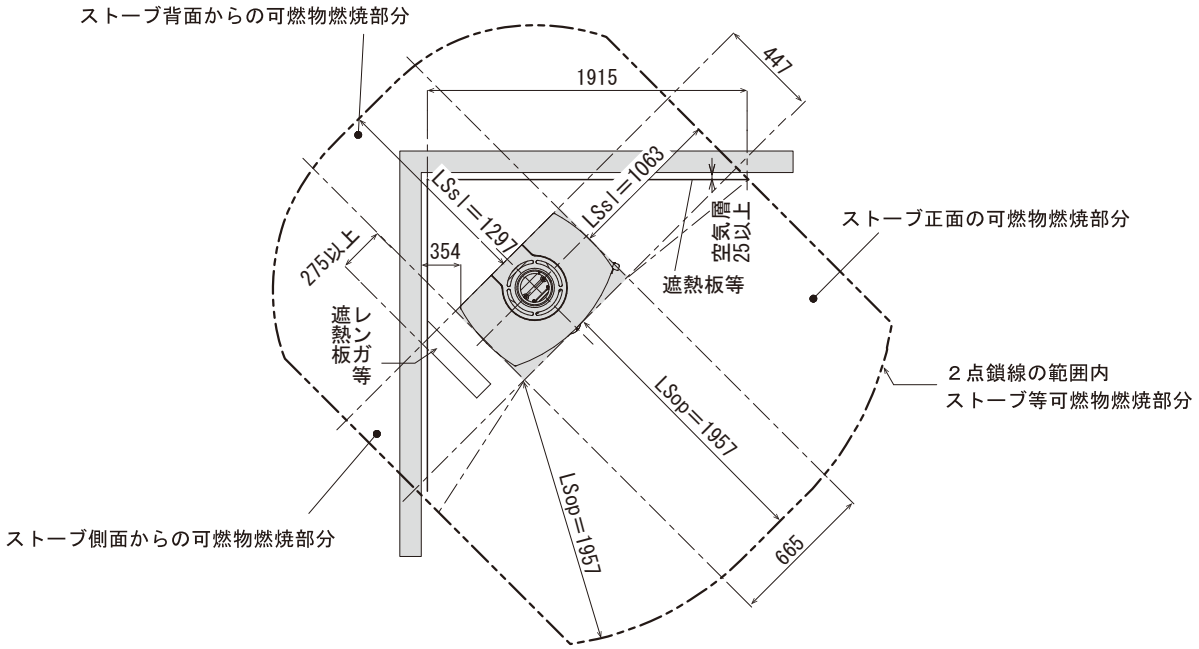

各面積		ストーブ等可燃物燃焼水平距離		遮熱板設置時最小距離
・正面	Av＝6650 平方センチ	・正面（ガラス）	LSop＝1957mm	652mm
・背面	Av＝6650 平方センチ	・背面（鉄）	LSsl ＝1297mm	432mm
・側面	Av＝4470 平方センチ	・側面（鉄）	LSsl ＝1063mm	354mm
・上面	AH＝2972.6 平方センチ			

COPYRIGHT 2024.05 BY FIRESIDE COMPANY.LTD.

告示 225 号離隔距離

131 HETA：#7308 エクリプス ソープストーン

遮熱板の大きさ

立面図

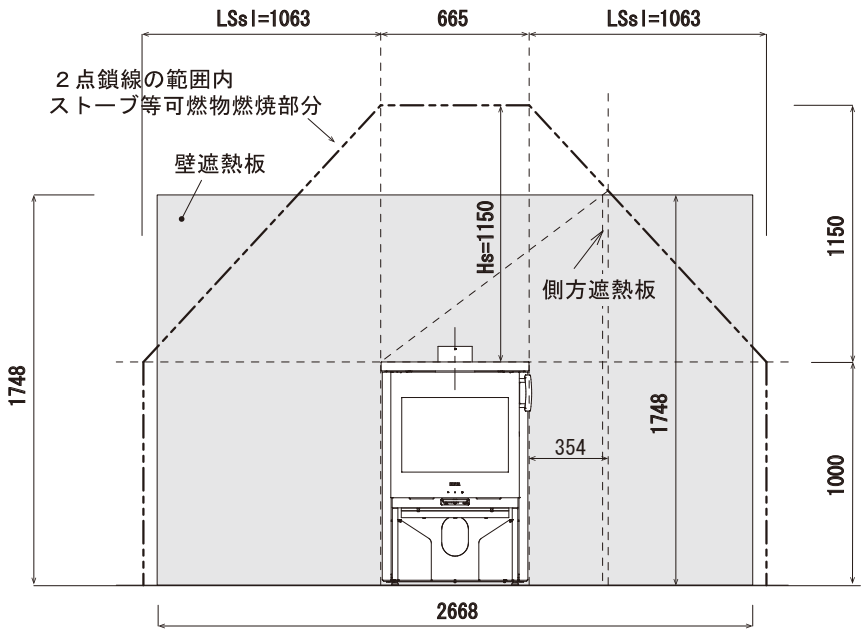

側面図

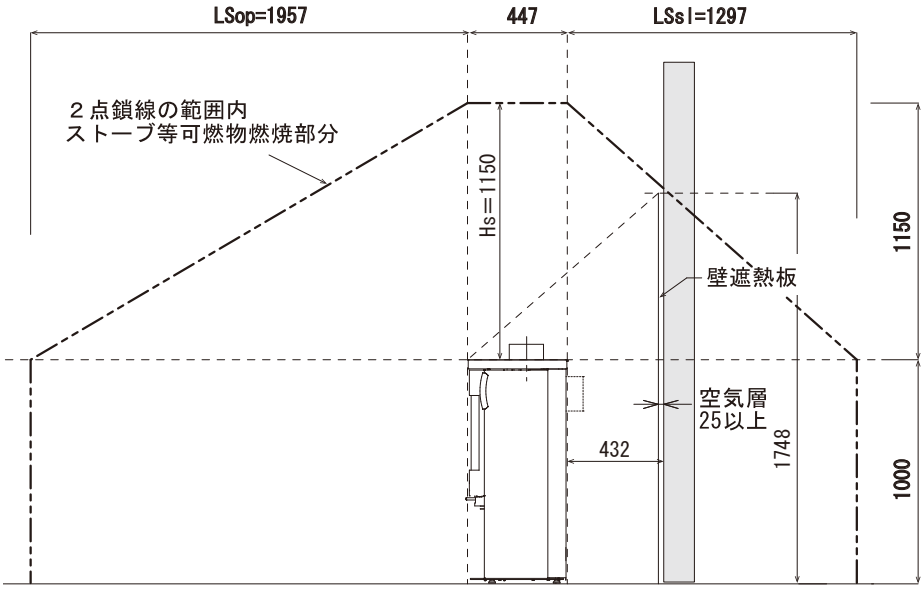

単位：mm

各面積	
・正面	Av＝6650 平方センチ
・背面	Av＝6650 平方センチ
・側面	Av＝4470 平方センチ
・上面	AH＝2972.6 平方センチ

ストーブ等可燃物燃焼水平距離		遮熱板設置時最小距離
・正面（ガラス）	LSop＝1957mm	652mm
・背面（鉄）	LSsl ＝1297mm	432mm
・側面（鉄）	LSsl ＝1063mm	354mm

ストーブ等可燃物燃焼垂直距離		遮熱板設置時最小距離
・上方（鉄）	Hs=1150mm	575mm

COPYRIGHT 2024.05 BY FIRESIDE COMPANY.LTD.

告示 225 号離隔距離

131 HETA：#7310 エクリプス オーブン

可燃物燃焼部分

平面図

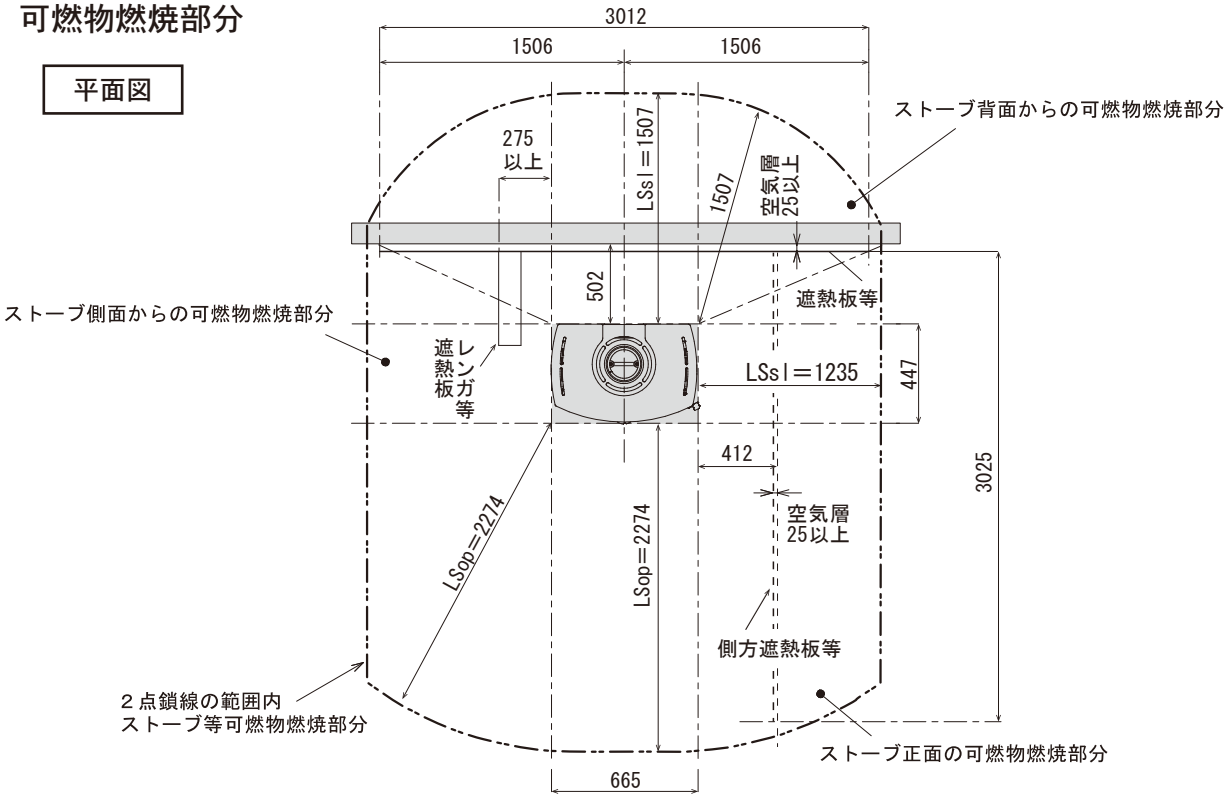

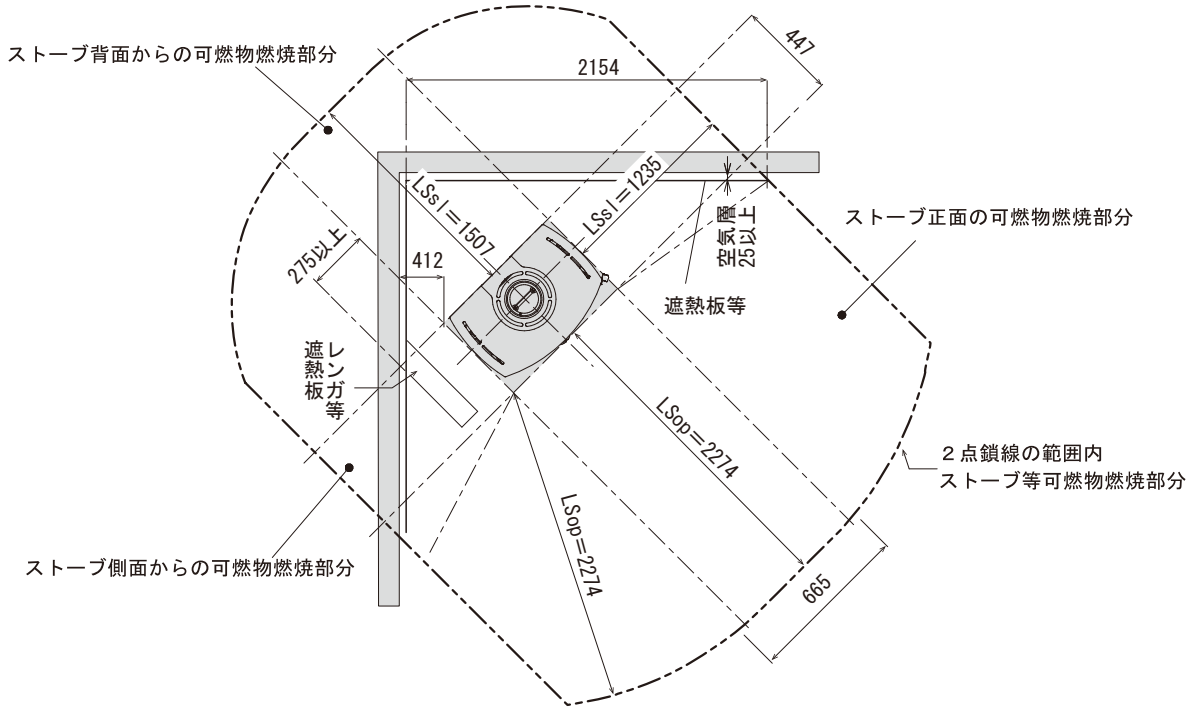

各面積		ストーブ等可燃物燃焼水平距離		遮熱板設置時最小距離
・正面	Av＝8977.5 平方センチ	・正面（ガラス）	LSop＝2274mm	758mm
・背面	Av＝8977.5 平方センチ	・背面（鉄）	LSsl ＝1507mm	502mm
・側面	Av＝6034.5 平方センチ	・側面（鉄）	LSsl ＝1235mm	412mm
・上面	AH＝2972.6 平方センチ			

COPYRIGHT 2024.05 BY FIRESIDE COMPANY.LTD.

告示 225 号離隔距離

131 HETA：#7310 エクリプス オーブン

遮熱板の大きさ

立面図

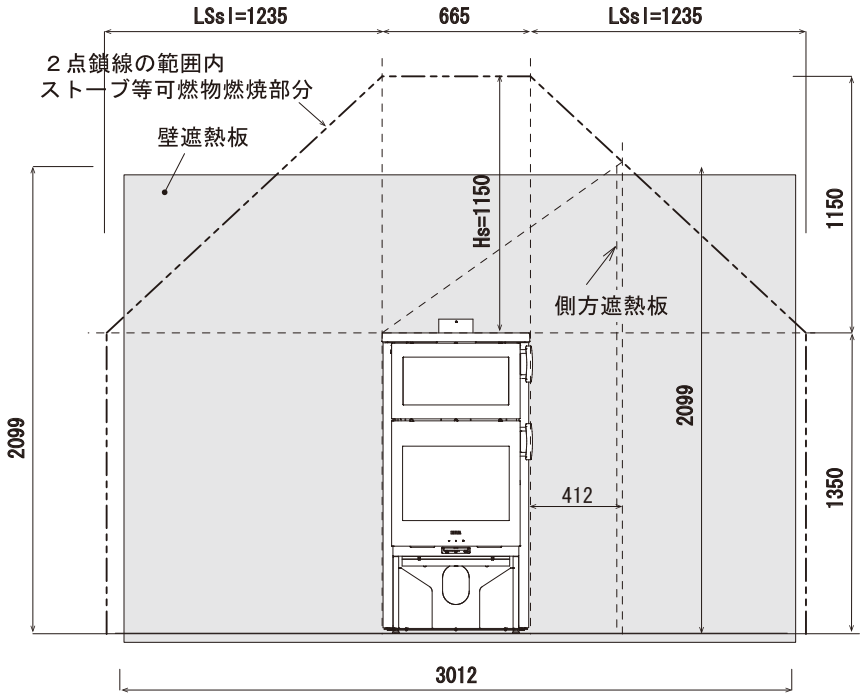

側面図

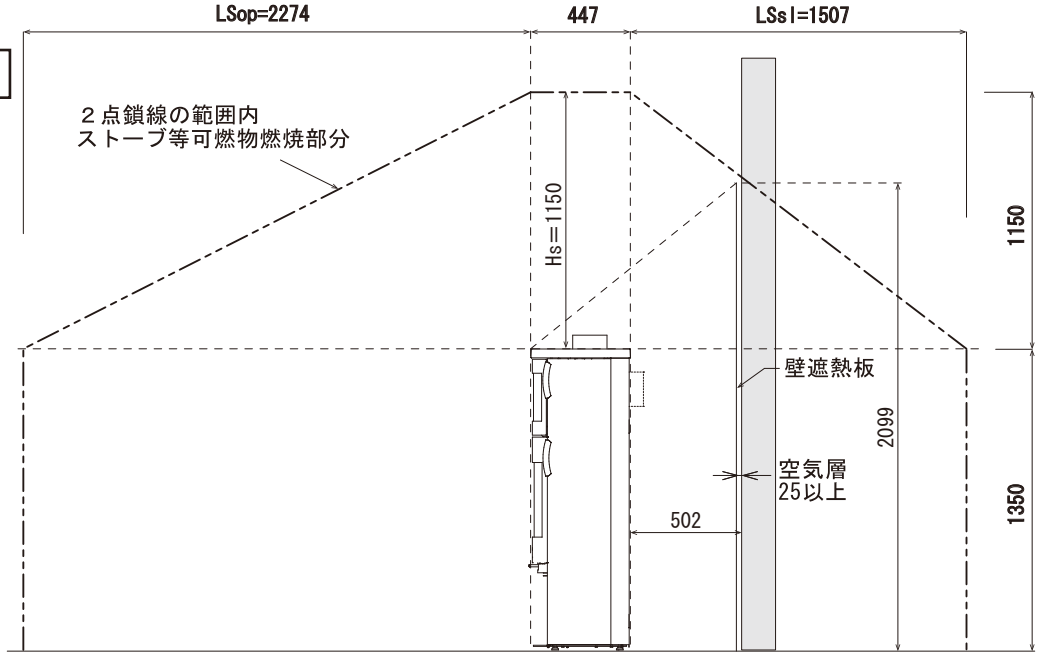

単位：mm

各面積	
・正面	Av＝8977.5 平方センチ
・背面	Av＝8977.5 平方センチ
・側面	Av＝6034.5 平方センチ
・上面	AH＝2972.6 平方センチ

ストーブ等可燃物燃焼水平距離		遮熱板設置時最小距離
・正面（ガラス）	LSop＝2274mm	758mm
・背面（鉄）	LSsl ＝1507mm	502mm
・側面（鉄）	LSsl ＝1235mm	412mm

ストーブ等可燃物燃焼垂直距離		遮熱板設置時最小距離
・上方（鉄）	Hs=1150mm	575mm

COPYRIGHT 2024.05 BY FIRESIDE COMPANY.LTD.

告示 225 号離隔距離

131 HETA：#7318 エクリプス ソープストーン＋オーブン

可燃物燃焼部分

平面図

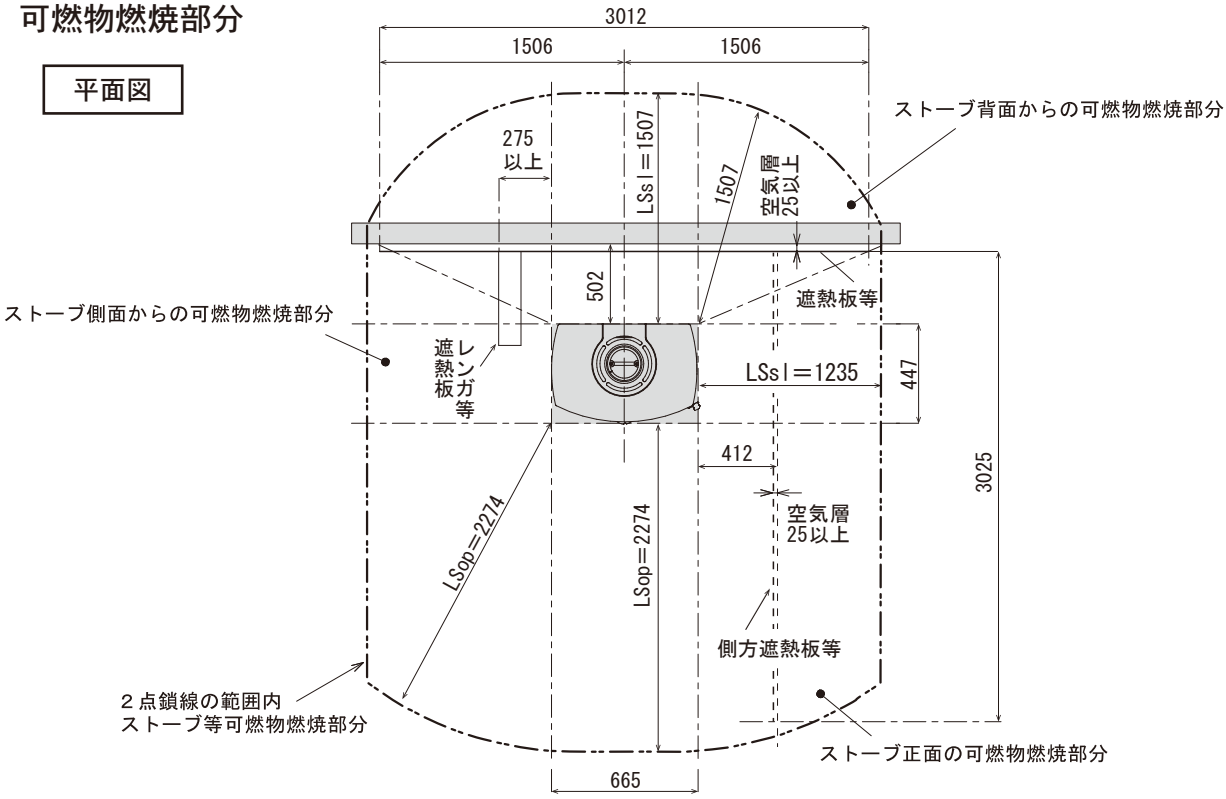

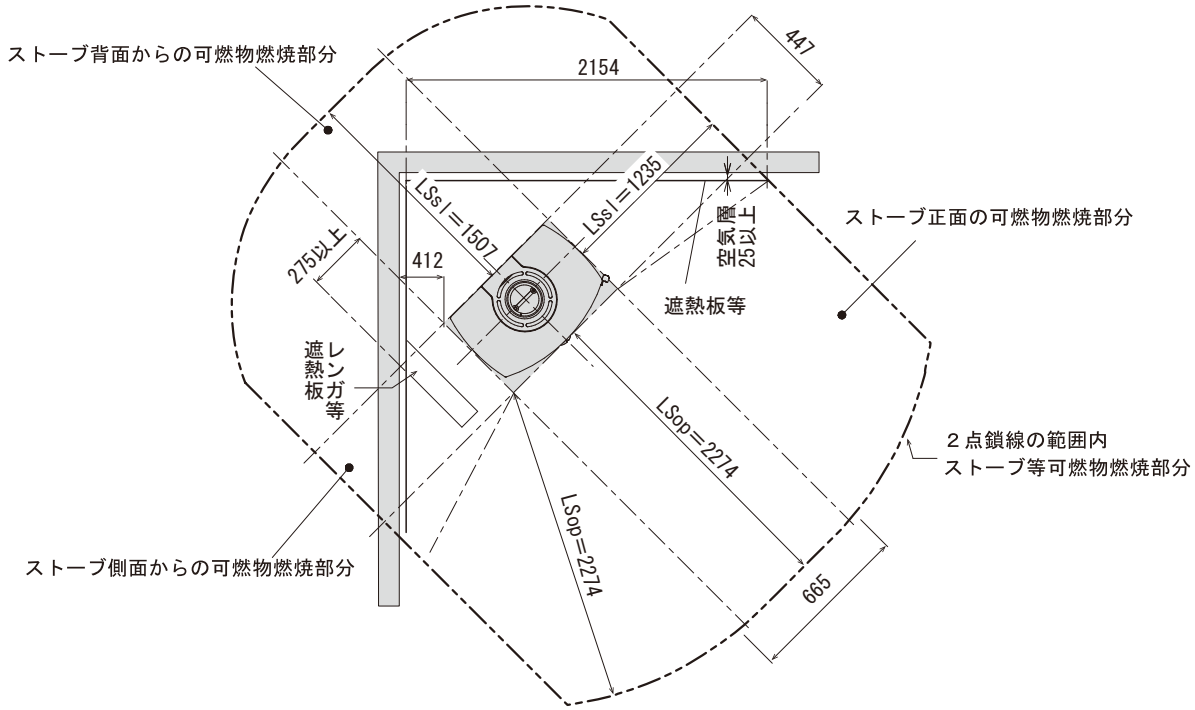

各面積		ストーブ等可燃物燃焼水平距離		遮熱板設置時最小距離
・正面	Av＝8977.5 平方センチ	・正面（ガラス）	LSop＝2274mm	758mm
・背面	Av＝8977.5 平方センチ	・背面（鉄）	LSsl ＝1507mm	502mm
・側面	Av＝6034.5 平方センチ	・側面（鉄）	LSsl ＝1235mm	412mm
・上面	AH＝2972.6 平方センチ			

COPYRIGHT 2024.05 BY FIRESIDE COMPANY.LTD.

告示 225 号離隔距離

131 HETA：#7318 エクリプス ソープストーン＋オーブン

遮熱板の大きさ

立面図

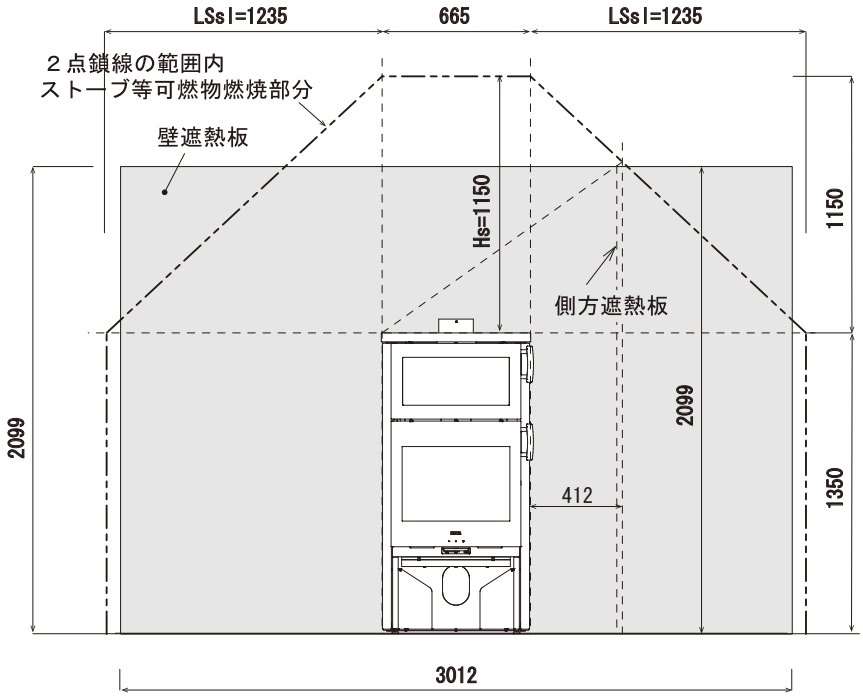

側面図

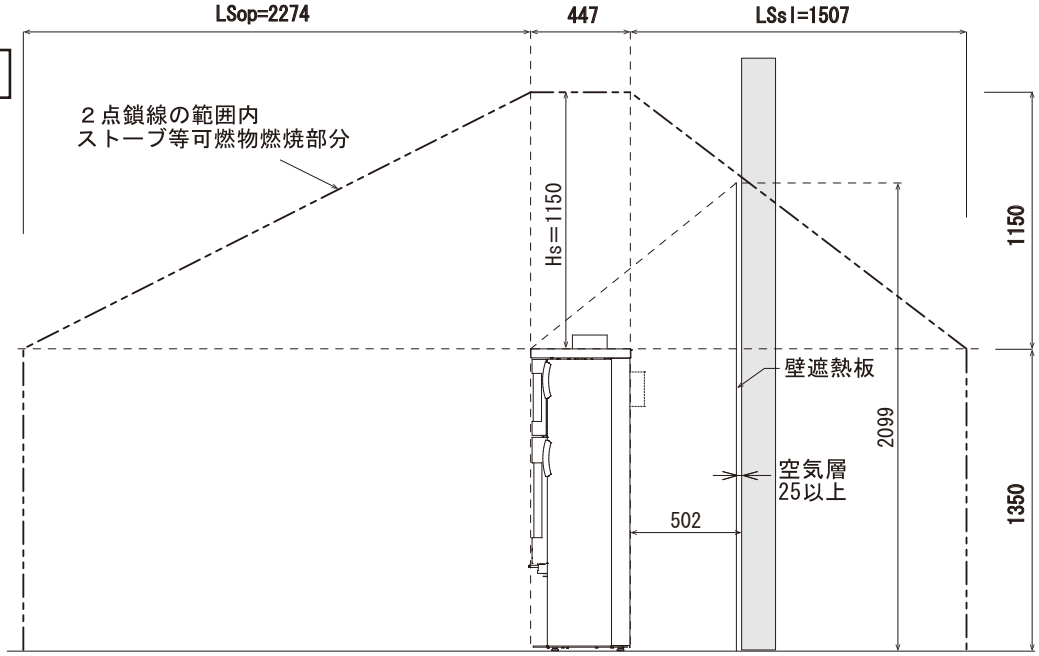

単位：mm

COPYRIGHT 2024.05 BY FIRESIDE COMPANY.LTD.

告示 225 号離隔距離

131 HETA：#9000 スクルド

可燃物燃焼部分

平面図

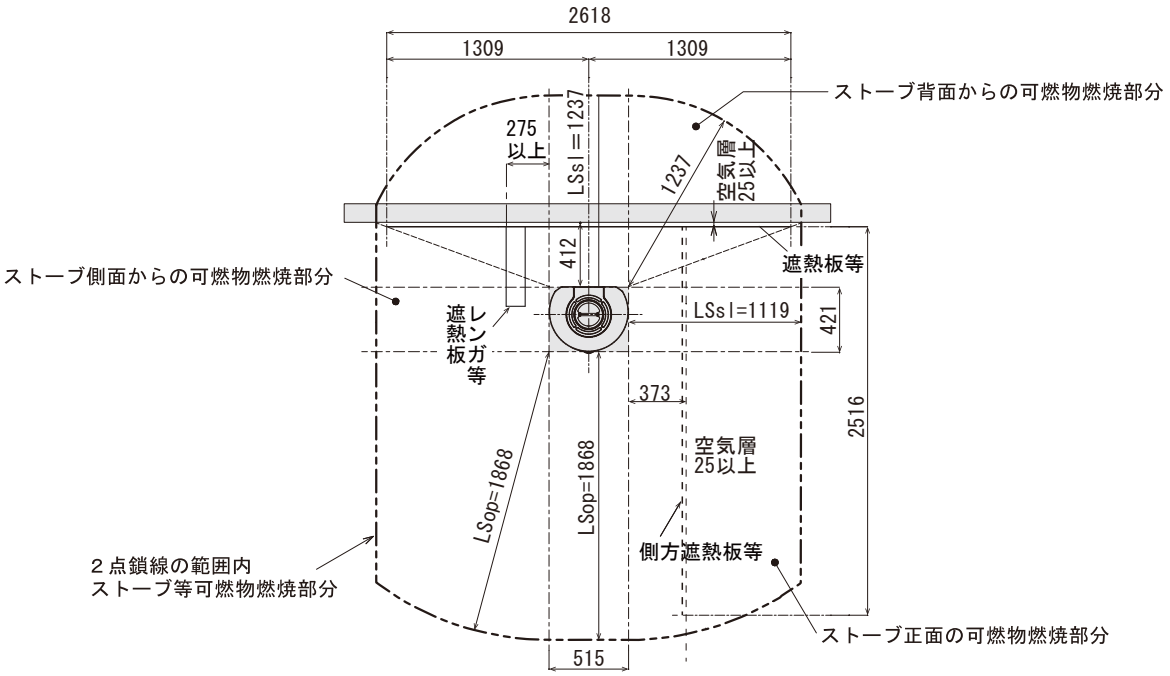

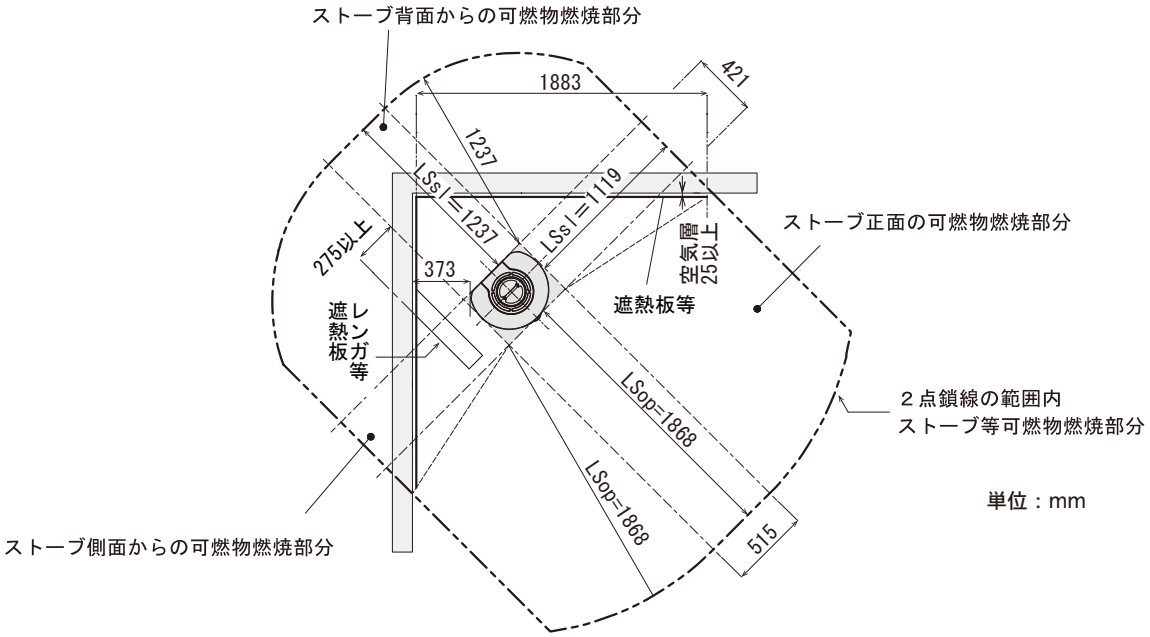

各面積		ストーブ等可燃物燃焼水平距離		遮熱板設置時最小距離
・正面	Av＝6055.9 平方センチ	・正面（ガラス）	LSop＝1868mm	623mm
・背面	Av＝6055.9 平方センチ	・背面（鉄）	LSsl ＝1237mm	412mm
・側面	Av＝4953.6 平方センチ	・側面（鉄）	LSsl ＝1119mm	373mm
・上面	AH＝1817.3 平方センチ			

COPYRIGHT 2024.05 BY FIRESIDE COMPANY.LTD.

告示 225 号離隔距離

131 HETA：#9000 スクルド

遮熱板の大きさ

立面図

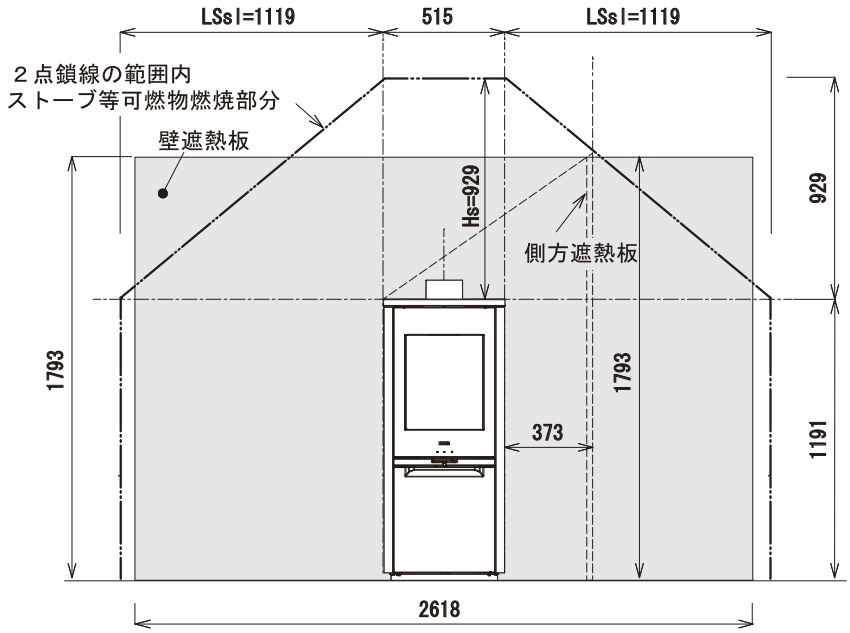

側面図

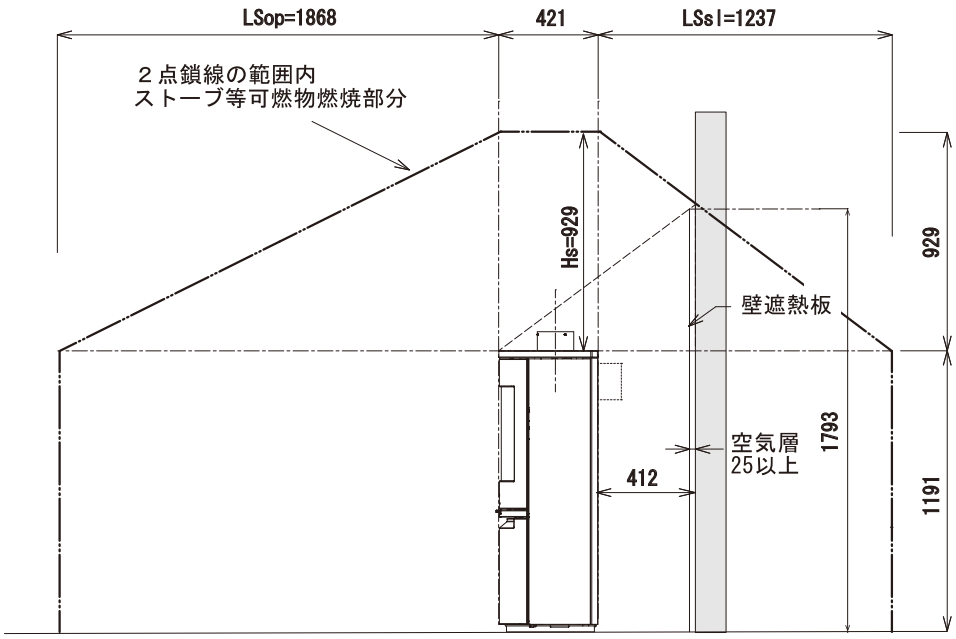

単位：mm

各面積	
・正面	Av＝6055.9 平方センチ
・背面	Av＝6055.9 平方センチ
・側面	Av＝4953.6 平方センチ
・上面	AH＝1817.3 平方センチ

ストーブ等可燃物燃焼水平距離		遮熱板設置時最小距離
・正面（ガラス）	LSop＝1868mm	623mm
・背面（鉄）	LSsl ＝1237mm	412mm
・側面（鉄）	LSsl ＝1119mm	373mm

ストーブ等可燃物燃焼垂直距離		遮熱板設置時最小距離
・上方（鉄）	Hs=929mm	464mm

COPYRIGHT 2024.05 BY FIRESIDE COMPANY.LTD.

告示 225 号離隔距離

131 HETA：#9007 スクルド ブラックウッド
HETA：#9008 スクルド ソープストーン

可燃物燃焼部分

平面図

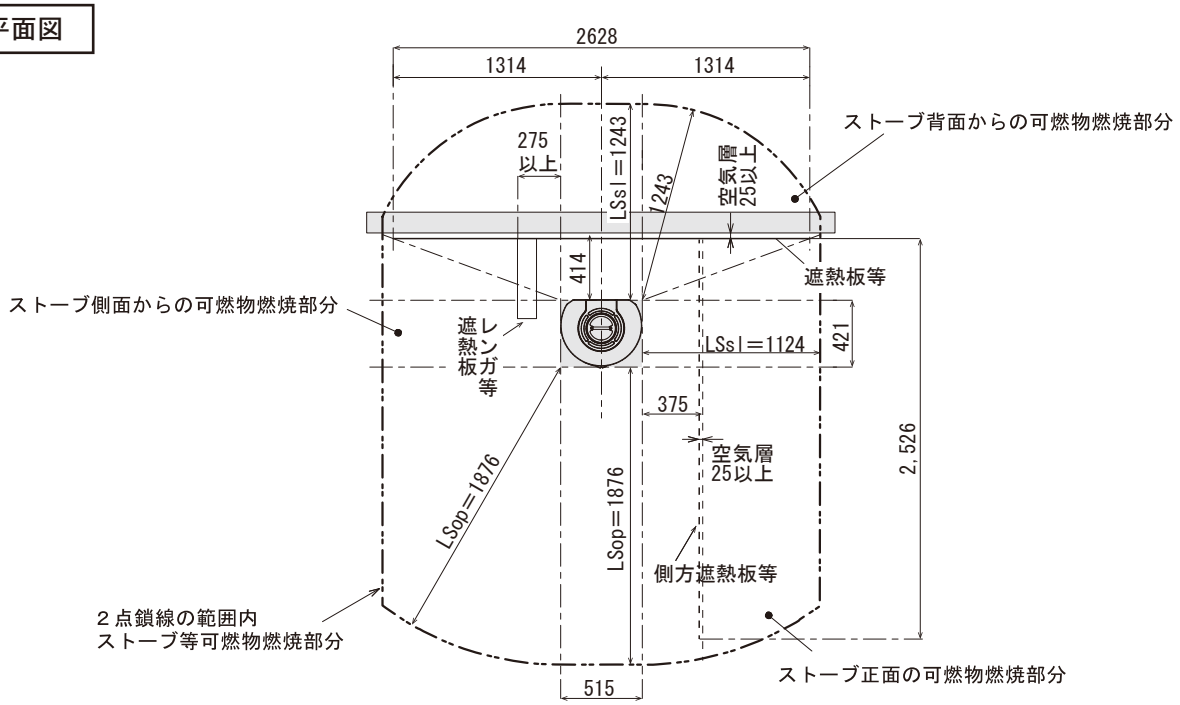

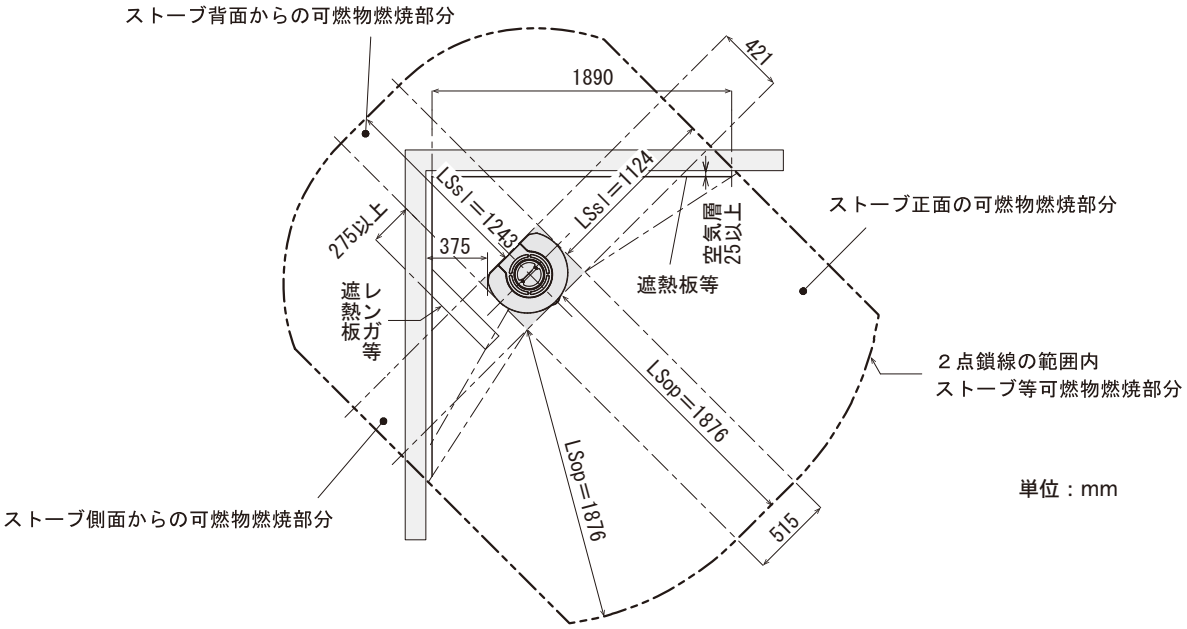

単位：mm

各面積		ストーブ等可燃物燃焼水平距離		遮熱板設置時最小距離
・正面	Av＝6107.3 平方センチ	・正面（ガラス）	LSop＝1876mm	625mm
・背面	Av＝6107.3 平方センチ	・背面（鉄）	LSsl ＝1243mm	414mm
・側面	Av＝4995.7 平方センチ	・側面（鉄）	LSsl ＝1124mm	375mm
・上面	AH＝1817.3 平方センチ			

COPYRIGHT 2024.05 BY FIRESIDE COMPANY.LTD.

告示 225 号離隔距離

131 HETA：#9007 スクルド ブラックウッド
HETA：#9008 スクルド ソープストーン

遮熱板の大きさ

立面図

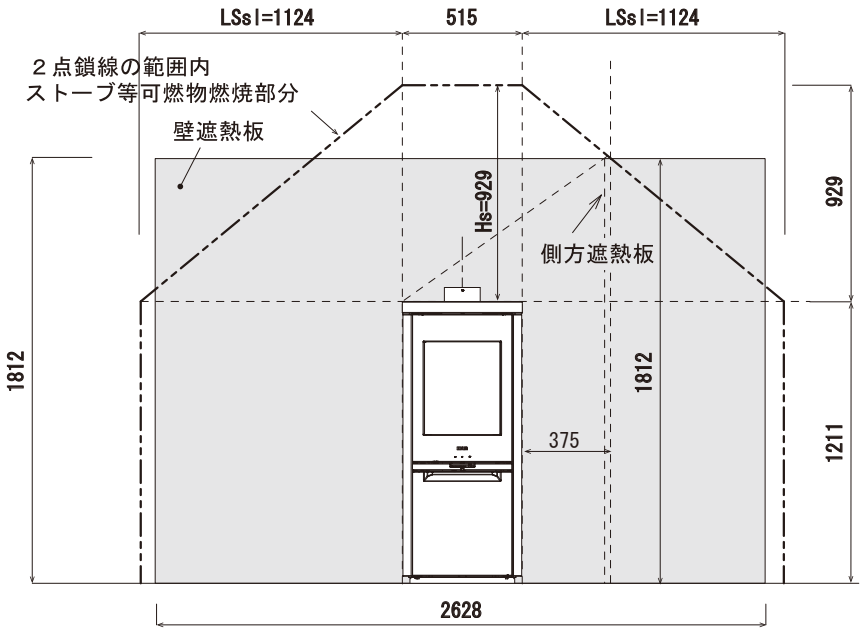

側面図

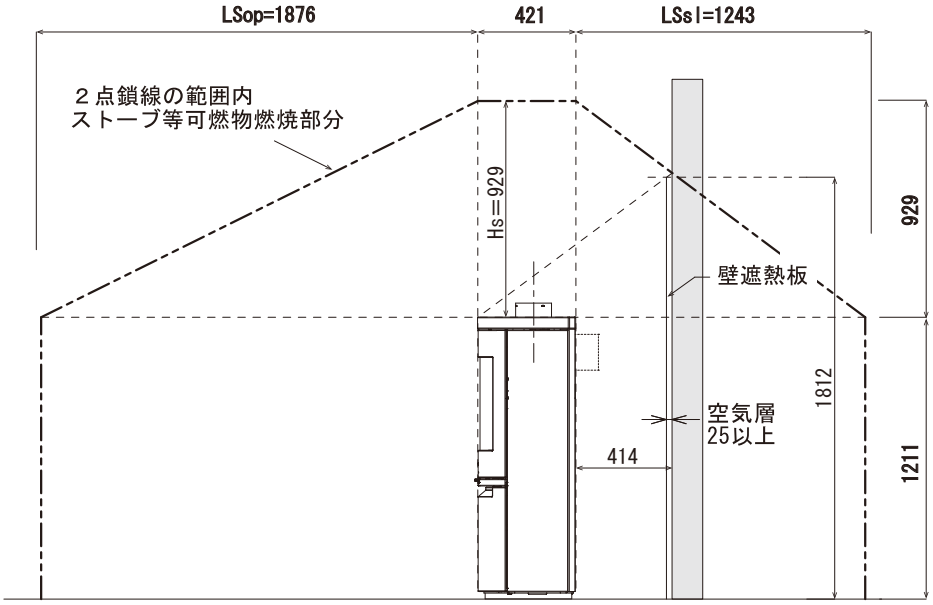

単位：mm

各面積	
・正面	Av＝6107.3 平方センチ
・背面	Av＝6107.3 平方センチ
・側面	Av＝4995.7 平方センチ
・上面	AH＝1817.3 平方センチ

ストーブ等可燃物燃焼水平距離		遮熱板設置時最小距離
・正面（ガラス）	LSop＝1876mm	625mm
・背面（鉄）	LSsl ＝1243mm	414mm
・側面（鉄）	LSsl ＝1124mm	375mm

ストーブ等可燃物燃焼垂直距離		遮熱板設置時最小距離
・上方（鉄）	Hs= 929mm	464mm

COPYRIGHT 2024.05 BY FIRESIDE COMPANY.LTD.

告示 225 号離隔距離

131 HETA：#9010 スクルド オーブン

可燃物燃焼部分

平面図

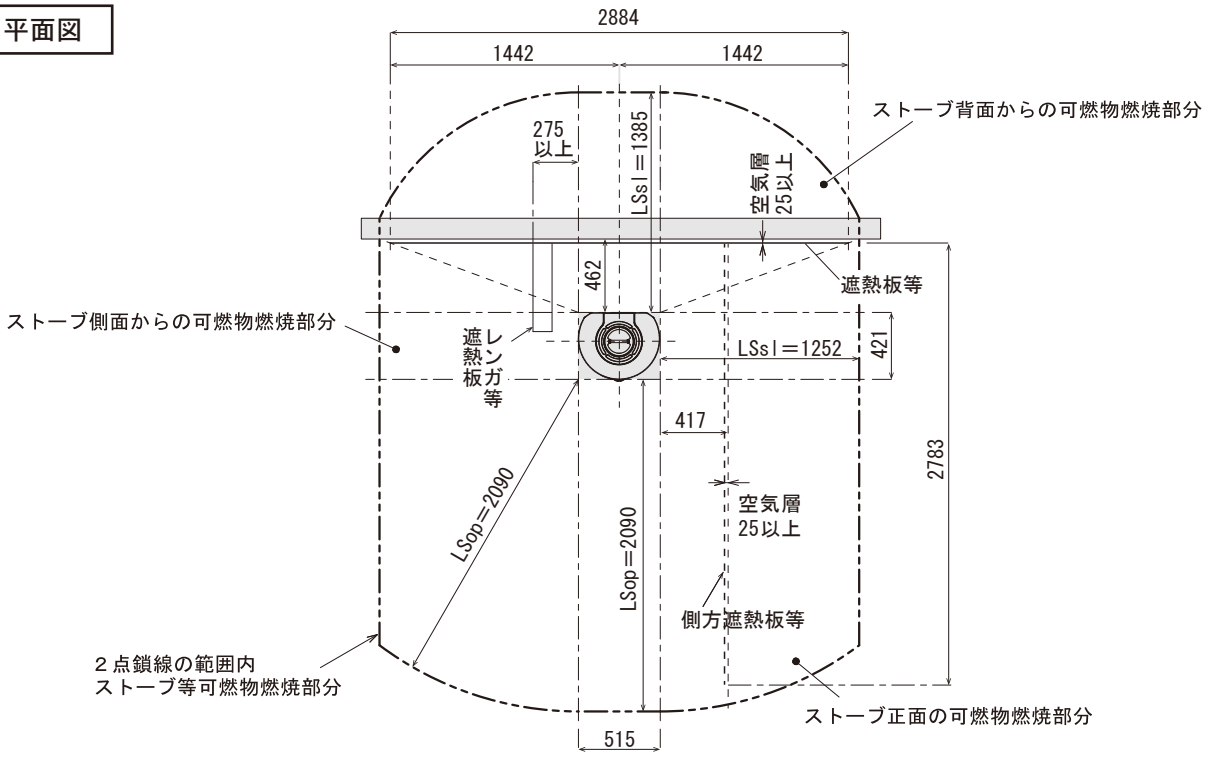

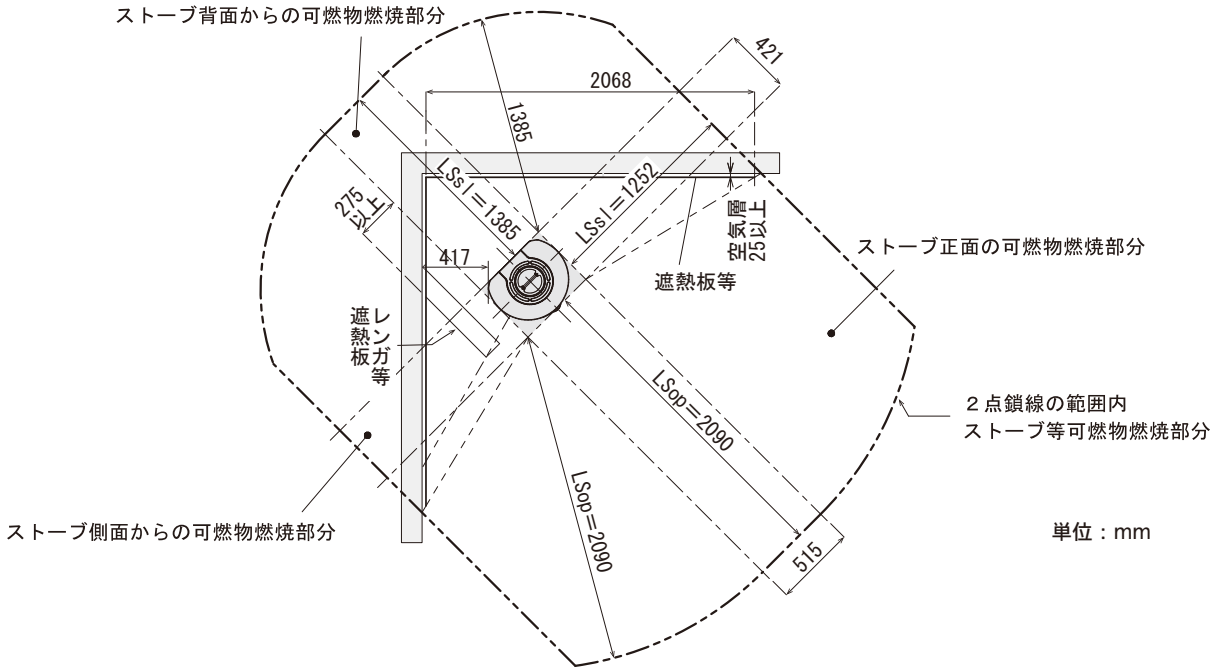

各面積		ストーブ等可燃物燃焼水平距離		遮熱板設置時最小距離
・正面	Av＝7582.7 平方センチ	・正面（ガラス）	LSop＝2090mm	697mm
・背面	Av＝7582.7 平方センチ	・背面（鉄）	LSsl ＝1385mm	462mm
・側面	Av＝6200.7 平方センチ	・側面（鉄）	LSsl ＝1252mm	417mm
・上面	AH＝1817.3 平方センチ			

COPYRIGHT 2024.05 BY FIRESIDE COMPANY.LTD.

告示 225 号離隔距離

131 HETA：#9010 スクルド オーブン

遮熱板の大きさ

立面図

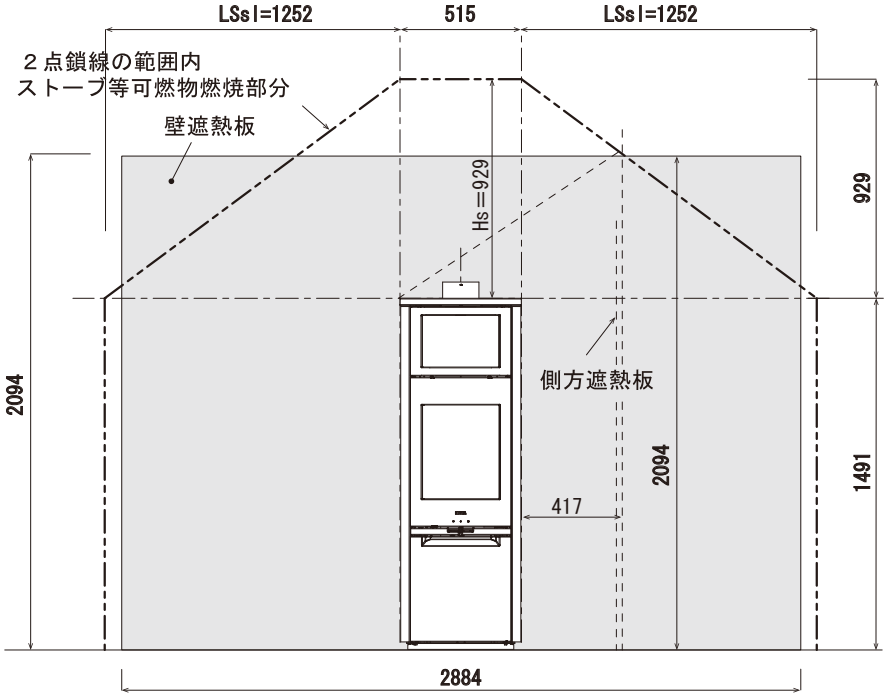

側面図

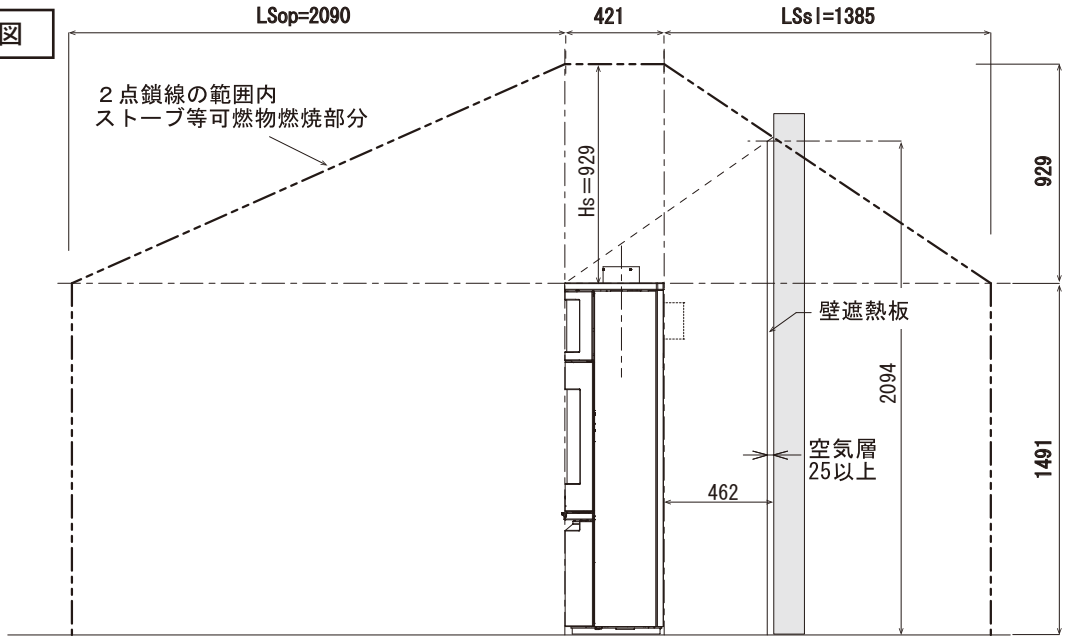

単位：mm

各面積	
・正面	Av＝7582.7 平方センチ
・背面	Av＝7582.7 平方センチ
・側面	Av＝6200.7 平方センチ
・上面	AH＝1817.3 平方センチ

ストーブ等可燃物燃焼水平距離		遮熱板設置時最小距離
・正面（ガラス）	LSop＝2090mm	697mm
・背面（鉄）	LSsl ＝1385mm	462mm
・側面（鉄）	LSsl ＝1252mm	417mm

ストーブ等可燃物燃焼垂直距離		遮熱板設置時最小距離
・上方（鉄）	Hs= 929mm	464mm

COPYRIGHT 2024.05 BY FIRESIDE COMPANY.LTD.

告示 225 号離隔距離

131 HETA：#9017 スクルド ブラックウッド＋オーブン
HETA：#9018 スクルド ソープストーン＋オーブン

可燃物燃焼部分

平面図

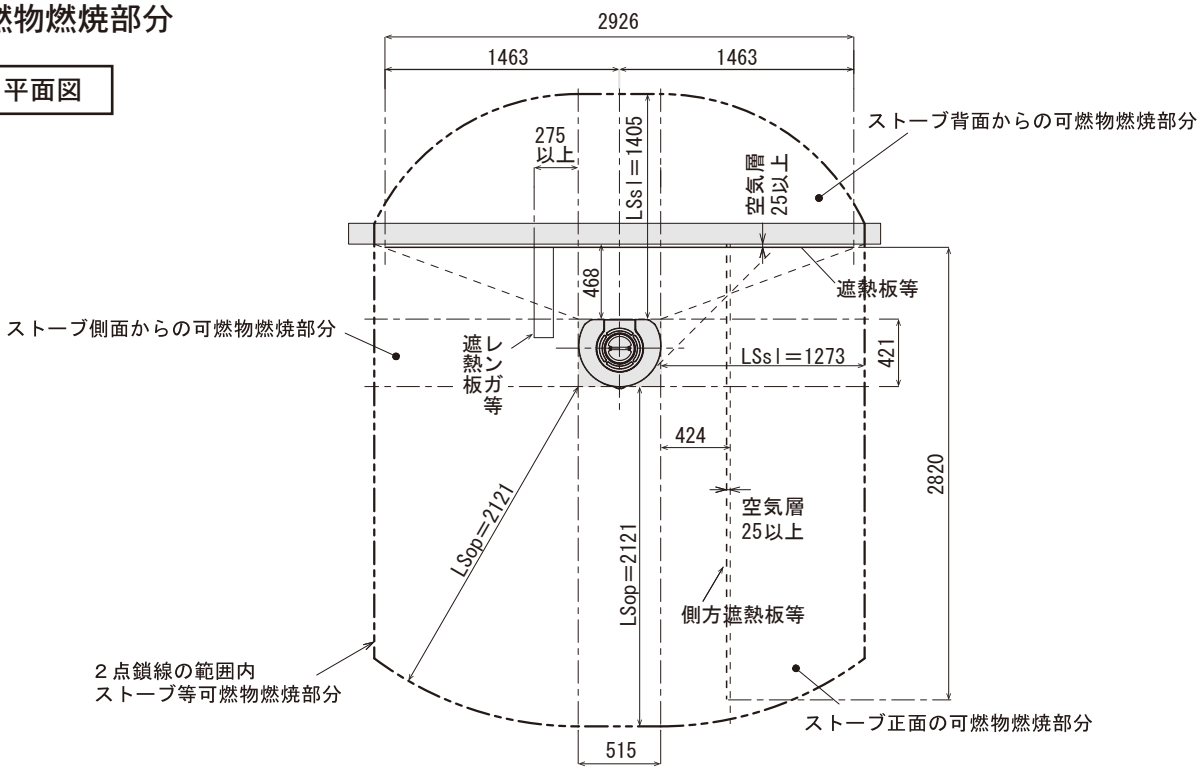

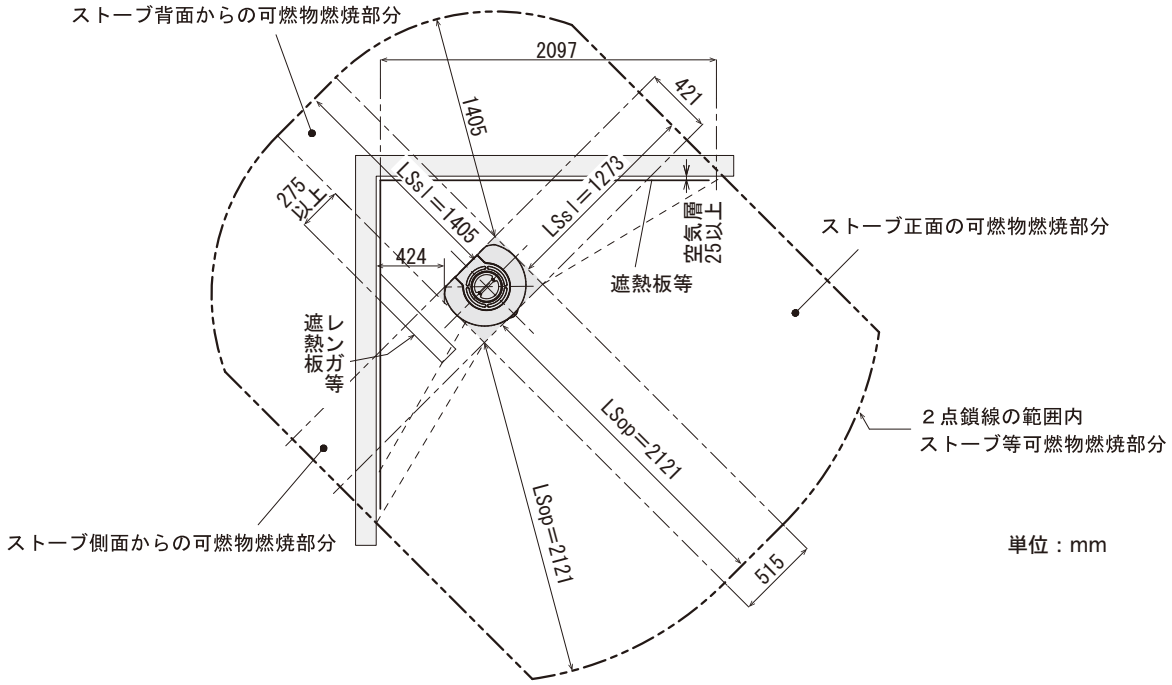

各面積		ストーブ等可燃物燃焼水平距離		遮熱板設置時最小距離
・正面	Av＝7811.1 平方センチ	・正面（ガラス）	LSop＝2121mm	707mm
・背面	Av＝7811.1 平方センチ	・背面（鉄）	LSsl ＝1405mm	468mm
・側面	Av＝6410.1 平方センチ	・側面（鉄）	LSsl ＝1273mm	424mm
・上面	AH＝1817.3 平方センチ			

COPYRIGHT 2024.05 BY FIRESIDE COMPANY.LTD.

告示 225 号離隔距離

131 HETA：#9017 スクルド ブラックウッド＋オーブン
HETA：#9018 スクルド ソープストーン＋オーブン

遮熱板の大きさ

立面図

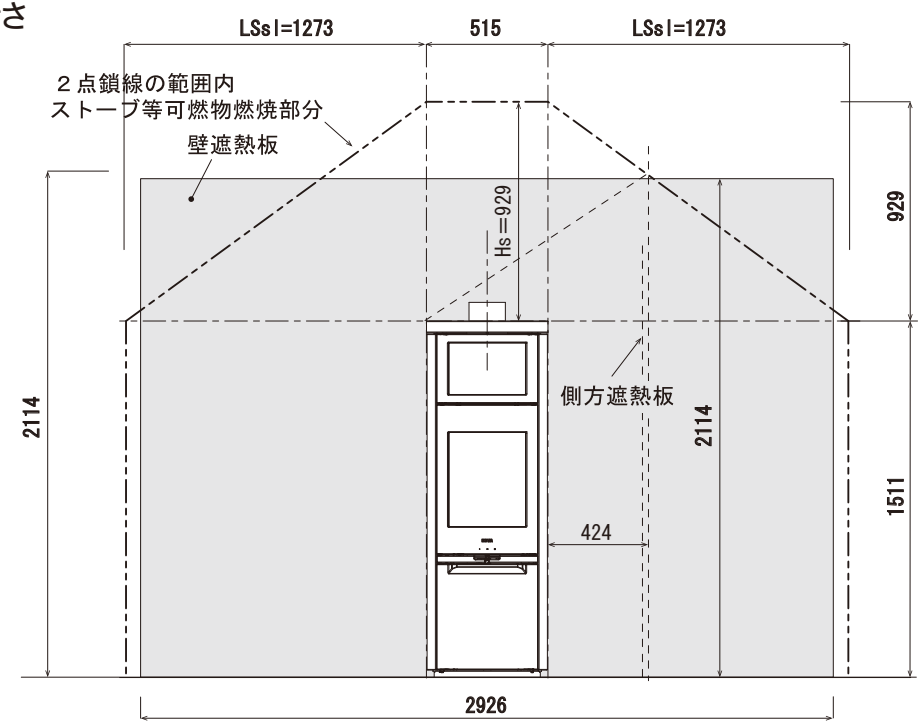

側面図

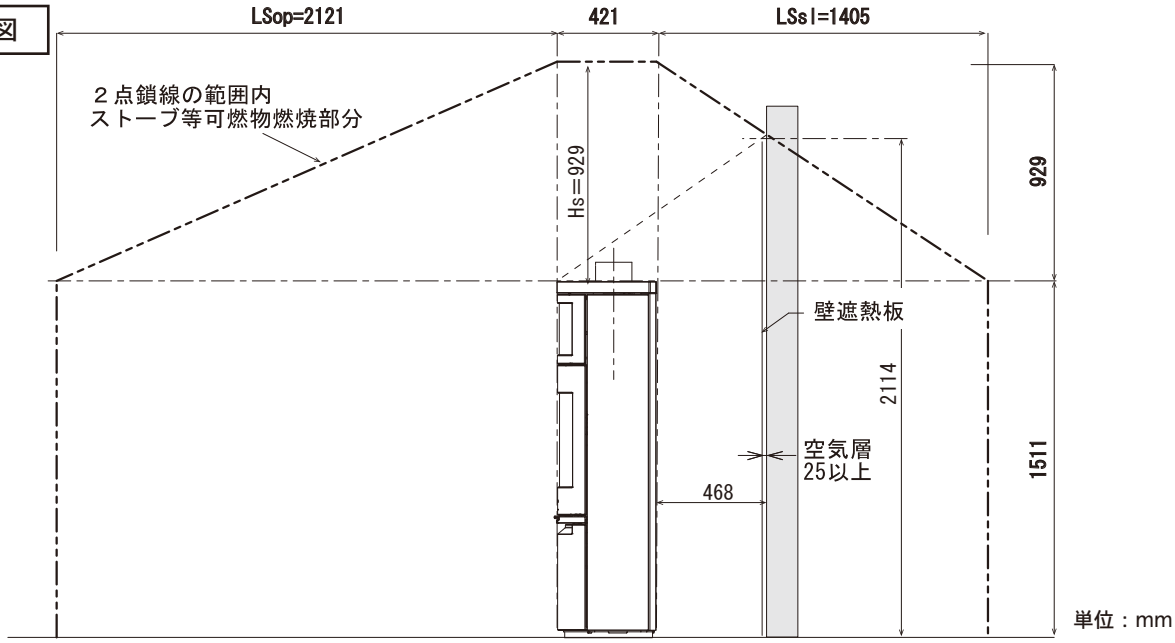

各面積	
・正面	Av＝7811.1 平方センチ
・背面	Av＝7811.1 平方センチ
・側面	Av＝6410.1 平方センチ
・上面	AH＝1817.3 平方センチ

ストーブ等可燃物燃焼水平距離		遮熱板設置時最小距離
・正面（ガラス）	LSop＝2121mm	707mm
・背面（鉄）	LSsl ＝1405mm	468mm
・側面（鉄）	LSsl ＝1273mm	424mm

ストーブ等可燃物燃焼垂直距離		遮熱板設置時最小距離
・上方（鉄）	Hs= 929mm	464mm

COPYRIGHT 2024.05 BY FIRESIDE COMPANY.LTD.

告示 225 号離隔距離

131 HETA：#5000 ノルン

可燃物燃焼部分

平面図

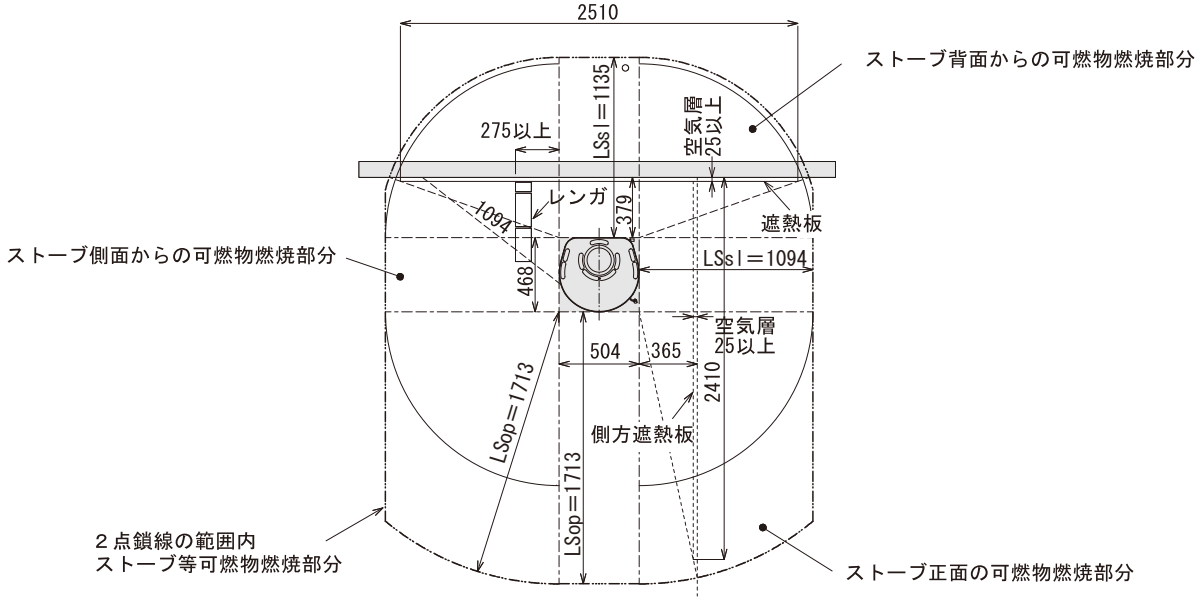

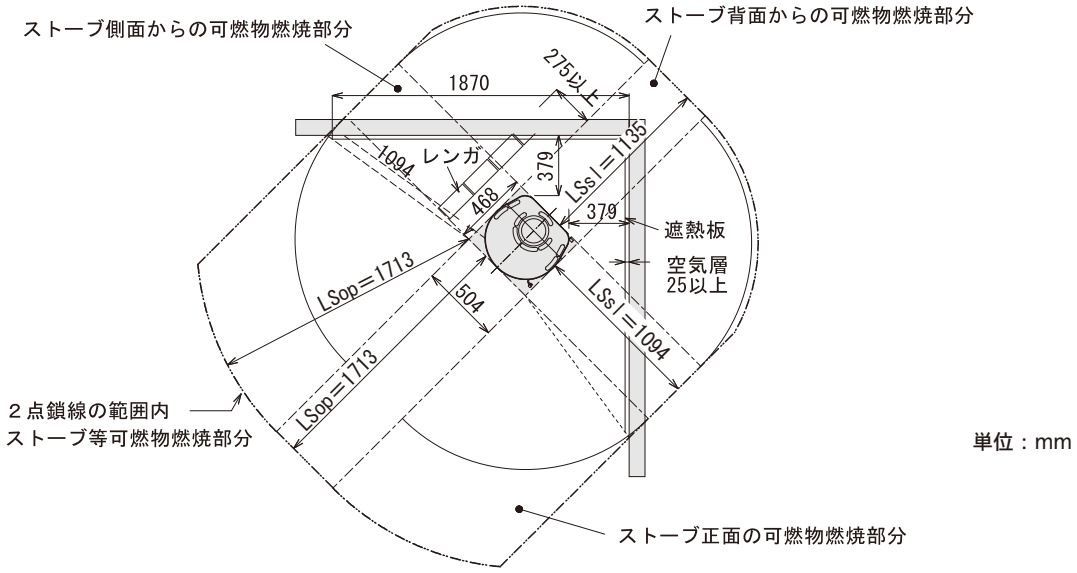

各面積		ストーブ等可燃物燃焼水平距離		遮熱板設置時最小距離
・正面	Av＝5090.4 平方センチ	・正面（ガラス）	LSop＝1713mm	571mm
・背面	Av＝5090.4 平方センチ	・背面（鉄）	LSsl ＝1135mm	379mm
・側面	Av＝4726.8 平方センチ	・側面（鉄）	LSsl ＝1094mm	365mm
・上面	AH＝2122 平方センチ			

COPYRIGHT 2023.12 BY FIRESIDE COMPANY.LTD.

告示 225 号離隔距離

131 HETA：#5000 ノルン

遮熱板の大きさ

立面図

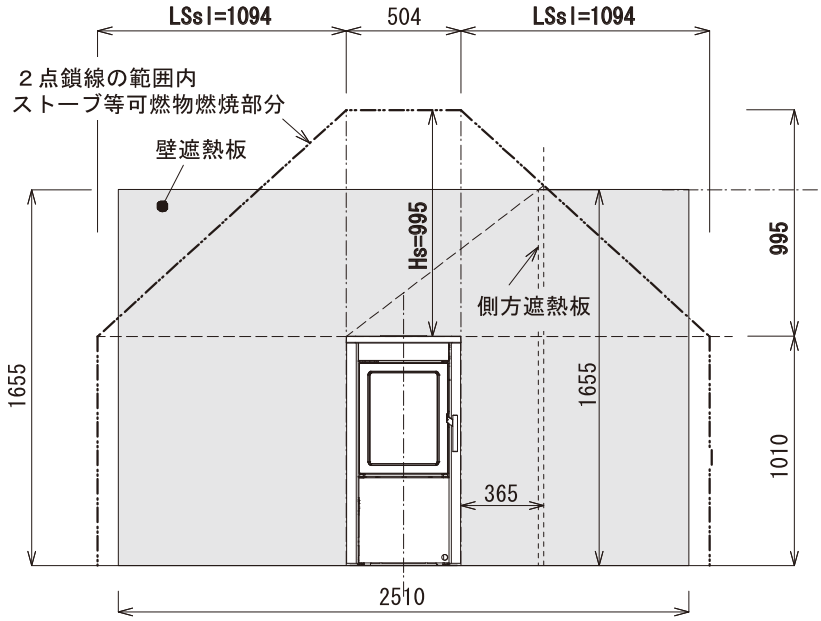

側面図

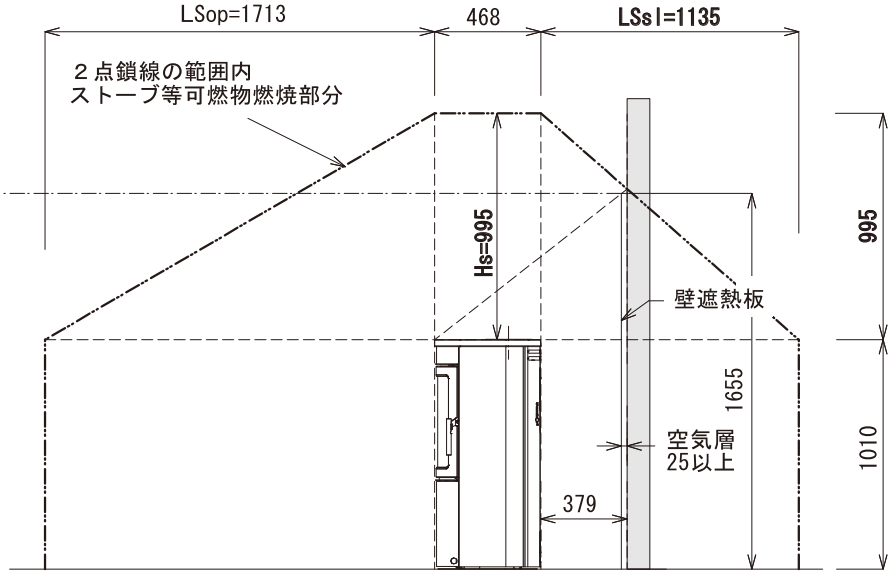

単位：mm

各面積	
・正面	Av＝5090.4 平方センチ
・背面	Av＝5090.4 平方センチ
・側面	Av＝4726.8 平方センチ
・上面	AH＝2122 平方センチ

ストーブ等可燃物燃焼水平距離		遮熱板設置時最小距離
・正面（ガラス）	LSop＝1713mm	571mm
・背面（鉄）	LSsl ＝1135mm	379mm
・側面（鉄）	LSsl ＝1094mm	365mm

ストーブ等可燃物燃焼垂直距離		遮熱板設置時最小距離
・上方（鉄）	Hs= 995mm	497.5mm

COPYRIGHT 2023.12 BY FIRESIDE COMPANY.LTD.

告示 225 号離隔距離

131 HETA：#5008 ノルン ソープストーン

可燃物燃焼部分

平面図

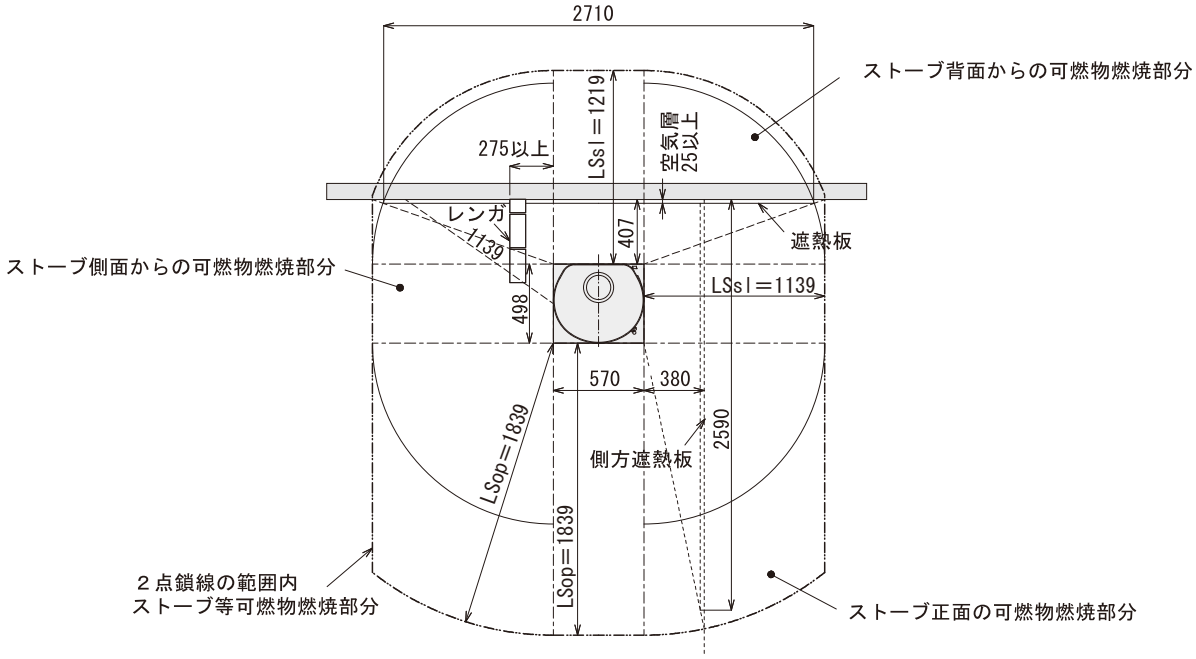

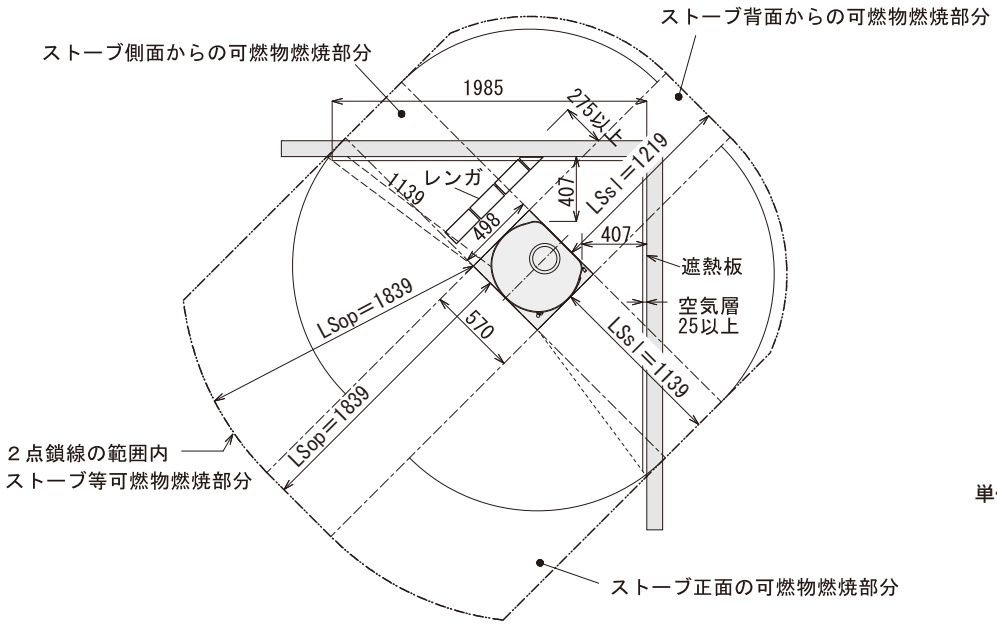

単位：mm

各面積		ストーブ等可燃物燃焼水平距離		遮熱板設置時最小距離
・正面	Av＝5871 平方センチ	・正面（ガラス）	LSop＝1839mm	613mm
・背面	Av＝5871 平方センチ	・背面（鉄）	LSsl ＝1219mm	407mm
・側面	Av＝5129.4 平方センチ	・側面（鉄）	LSsl ＝1139mm	380mm
・上面	AH＝2550.47 平方センチ			

COPYRIGHT 2023.12 BY FIRESIDE COMPANY.LTD.

告示 225 号離隔距離

131 HETA：#5008 ノルン ソープストーン

遮熱板の大きさ

立面図

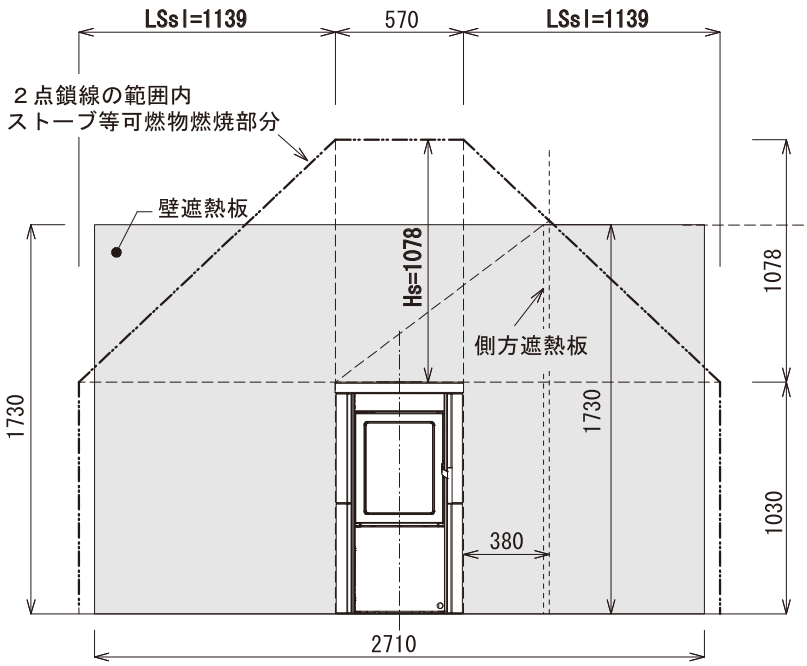

側面図

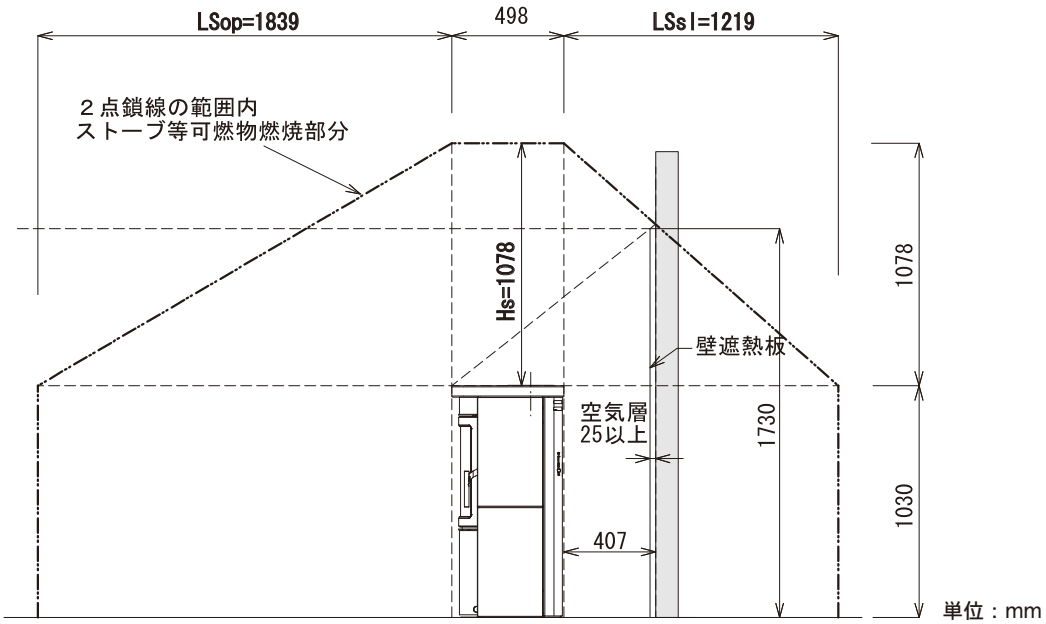

各面積	
・正面	Av＝5871 平方センチ
・背面	Av＝5871 平方センチ
・側面	Av＝5129.4 平方センチ
・上面	AH＝2550.47 平方センチ

ストーブ等可燃物燃焼水平距離		遮熱板設置時最小距離
・正面（ガラス）	LSop＝1839mm	613mm
・背面（鉄）	LSsl ＝1219mm	407mm
・側面（鉄）	LSsl ＝1139mm	380mm

ストーブ等可燃物燃焼垂直距離		遮熱板設置時最小距離
・上方（鉄）	Hs=1078mm	539mm

COPYRIGHT 2023.12 BY FIRESIDE COMPANY.LTD.

告示 225 号離隔距離

131 HETA：#5210 ノルン オーブン

可燃物燃焼部分

平面図

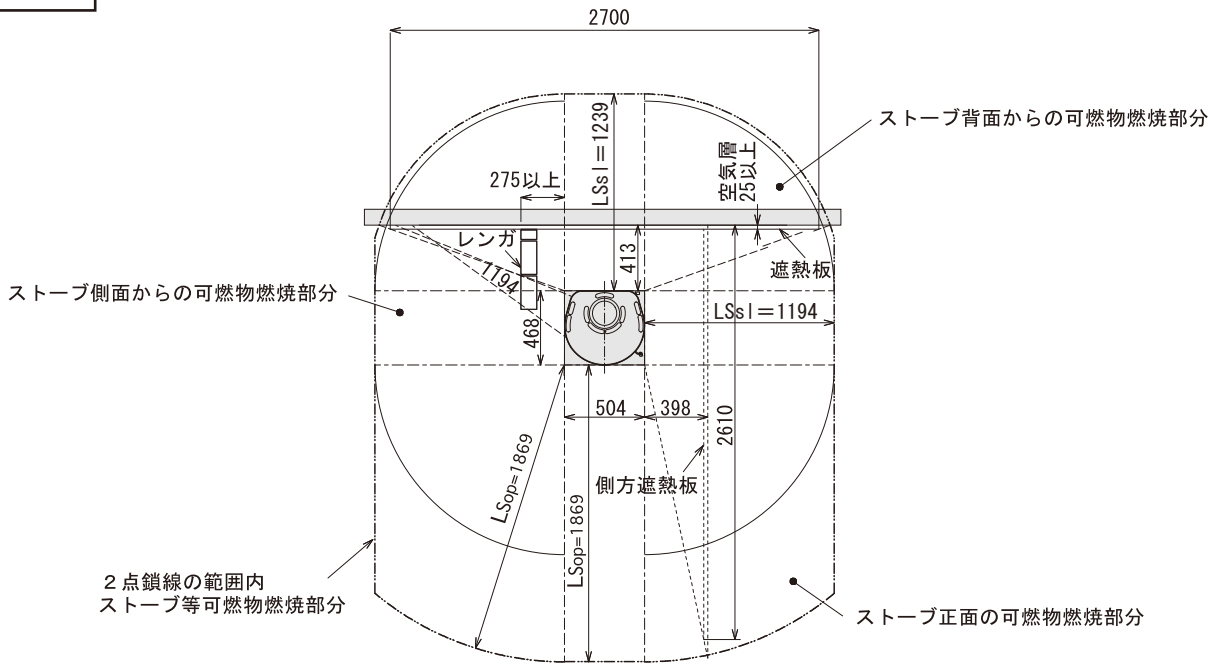

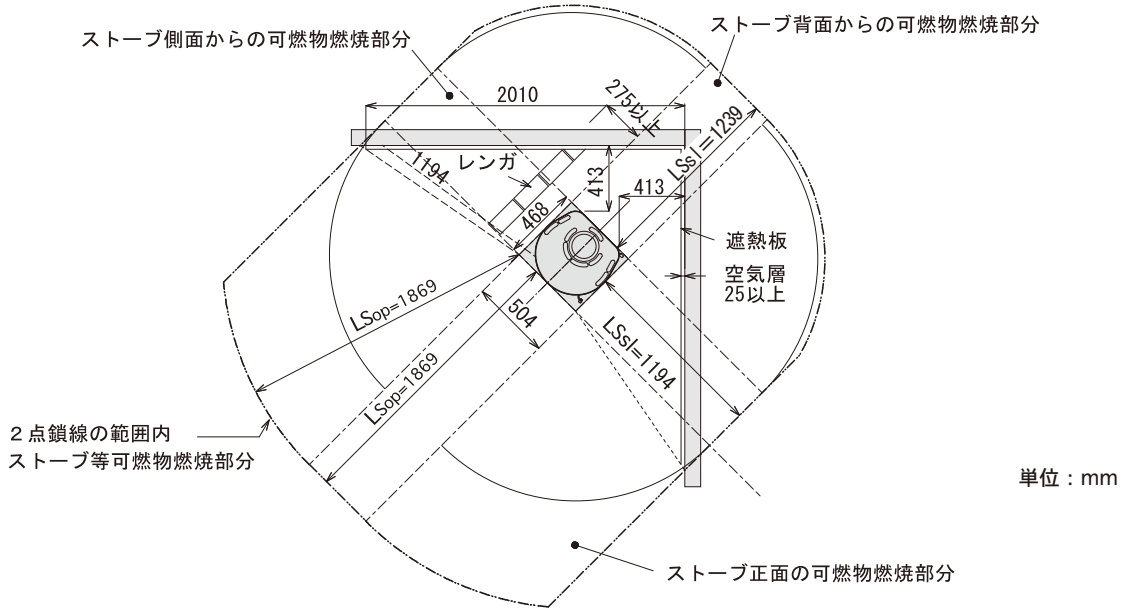

各面積		ストーブ等可燃物燃焼水平距離		遮熱板設置時最小距離
・正面	Av＝6063.12 平方センチ	・正面（ガラス）	LSop＝1869mm	623mm
・背面	Av＝6063.12 平方センチ	・背面（鉄）	LSsl ＝1239mm	413mm
・側面	Av＝5630.04 平方センチ	・側面（鉄）	LSsl ＝1194mm	398mm
・上面	AH＝2122.64 平方センチ			

COPYRIGHT 2023.12 BY FIRESIDE COMPANY.LTD.

告示 225 号離隔距離

131 HETA：#5210 ノルン オーブン

遮熱板の大きさ

立面図

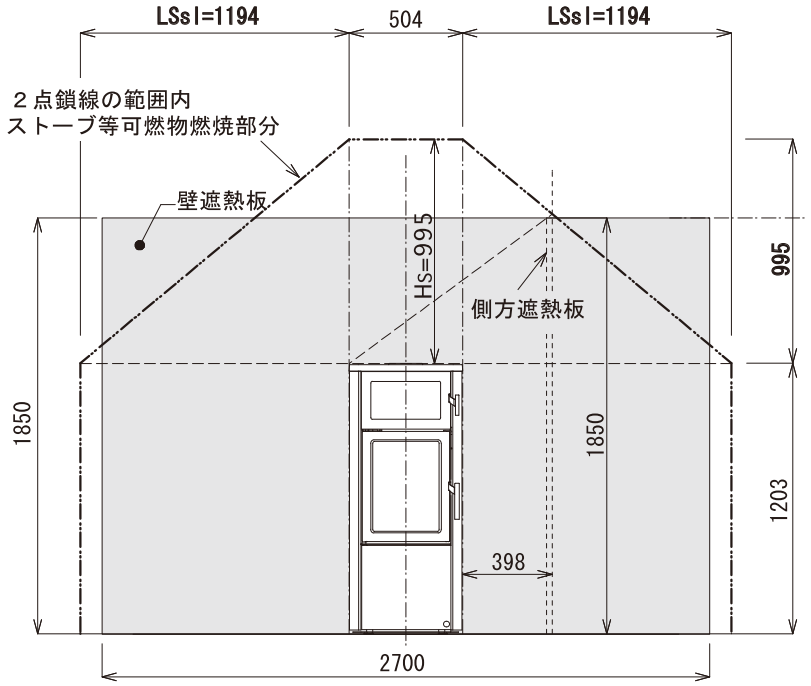

側面図

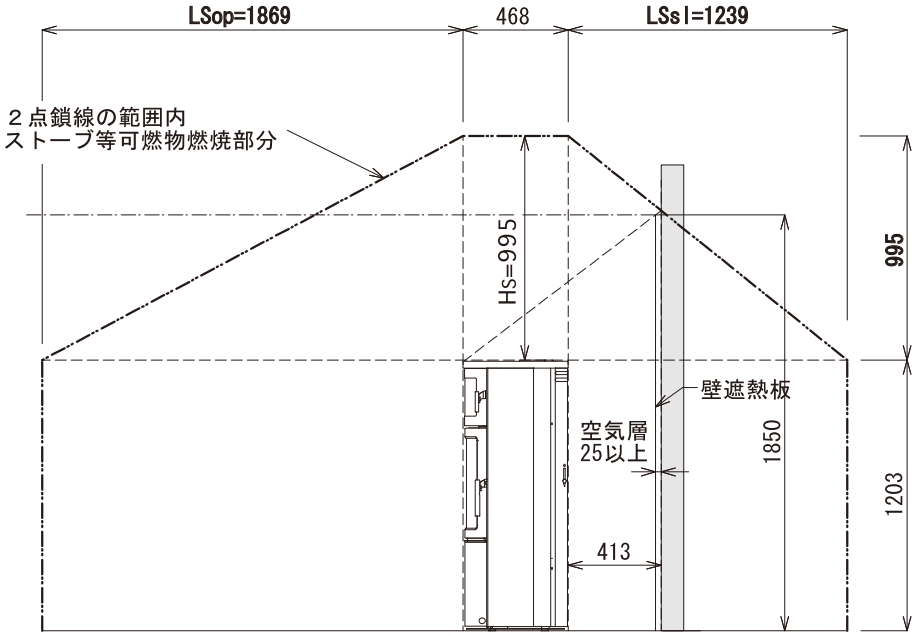

単位：mm

各面積	
・正面	Av＝6063.12 平方センチ
・背面	Av＝6063.12 平方センチ
・側面	Av＝5630.04 平方センチ
・上面	AH＝2122.64 平方センチ

ストーブ等可燃物燃焼水平距離		遮熱板設置時最小距離
・正面（ガラス）	LSop＝1869mm	623mm
・背面（鉄）	LSsl ＝1239mm	413mm
・側面（鉄）	LSsl ＝1194mm	398mm

ストーブ等可燃物燃焼垂直距離		遮熱板設置時最小距離
・上方（鉄）	Hs= 995mm	497.5mm

COPYRIGHT 2023.12 BY FIRESIDE COMPANY.LTD.

告示 225 号離隔距離

131 HETA：#5218 ノルン ソープストーン+ オーブン

可燃物燃焼部分

平面図

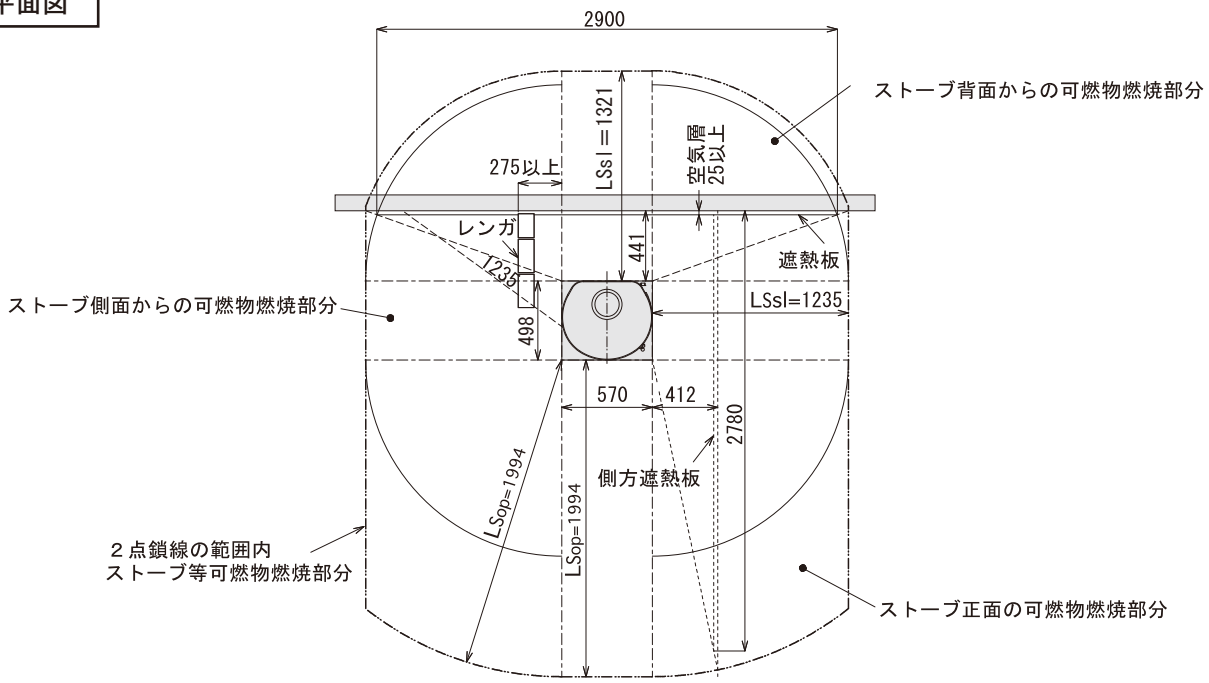

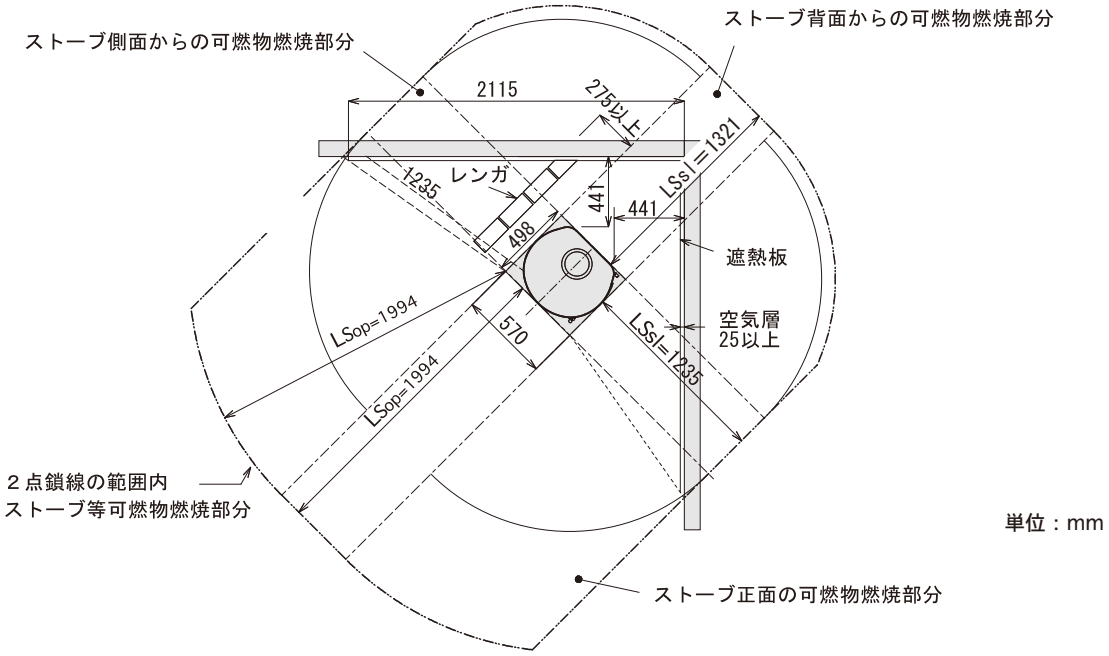

各面積		ストーブ等可燃物燃焼水平距離		遮熱板設置時最小距離
・正面	Av＝6897 平方センチ	・正面（ガラス）	LSop＝1994mm	665mm
・背面	Av＝6897 平方センチ	・背面（鉄）	LSsl ＝1321mm	441mm
・側面	Av＝6025.8 平方センチ	・側面（鉄）	LSsl ＝1235mm	412mm
・上面	AH＝2550.47 平方センチ			

COPYRIGHT 2023.12 BY FIRESIDE COMPANY.LTD.

131 HETA：#5218 ノルン ソープストーン＋ オーブン

遮熱板の大きさ

立面図

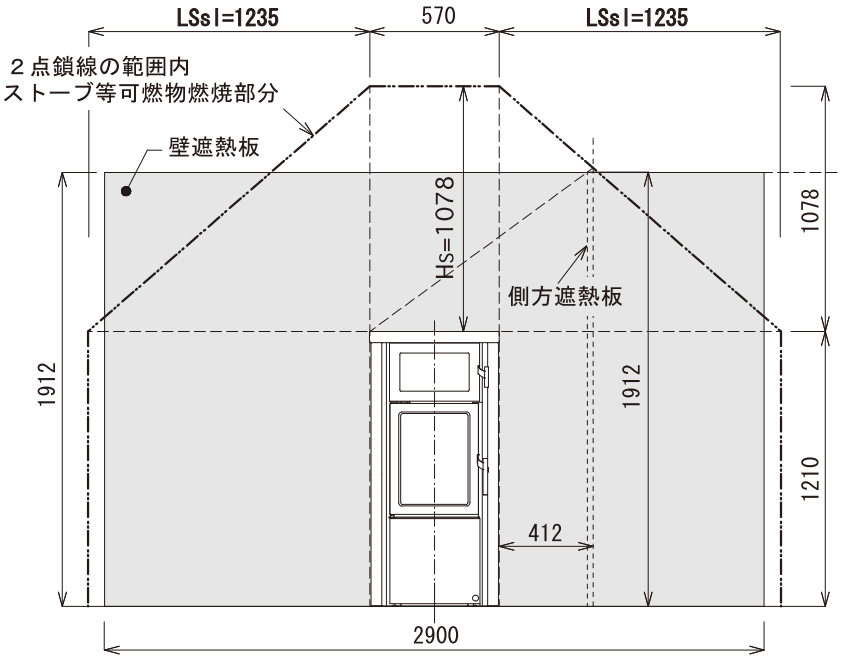

側面図

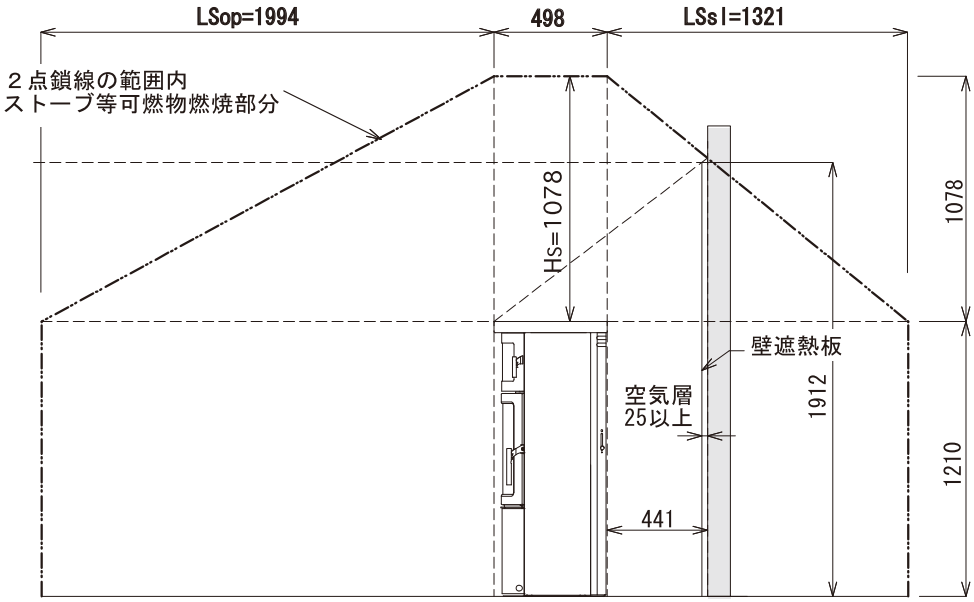

単位：mm

各面積	
・正面	Av＝6897 平方センチ
・背面	Av＝6897 平方センチ
・側面	Av＝6025.8 平方センチ
・上面	AH＝2550.47 平方センチ

ストーブ等可燃物燃焼水平距離		遮熱板設置時最小距離
・正面（ガラス）	LSop＝1994mm	665mm
・背面（鉄）	LSsl ＝1321mm	441mm
・側面（鉄）	LSsl ＝1235mm	412mm

ストーブ等可燃物燃焼垂直距離		遮熱板設置時最小距離
・上方（鉄）	Hs= 1078mm	539mm

COPYRIGHT 2023.12 BY FIRESIDE COMPANY.LTD.

告示 225 号離隔距離

131 HETA：#1000 ロギ

可燃物燃焼部分

平面図

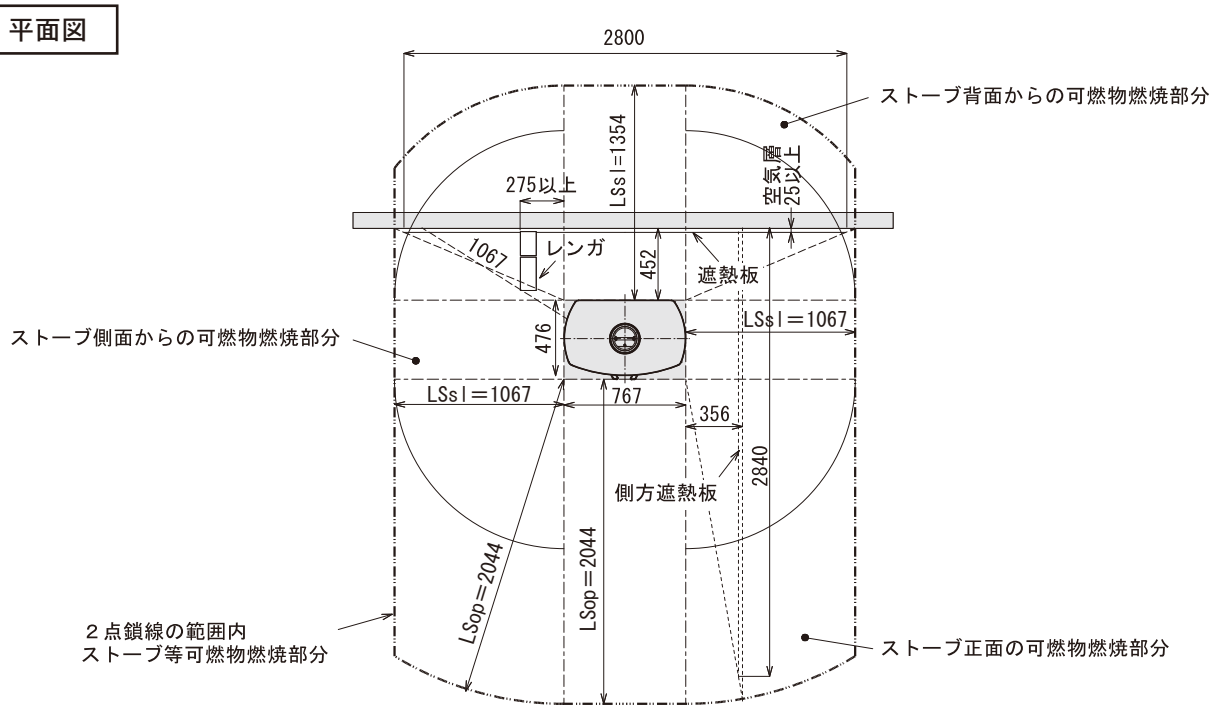

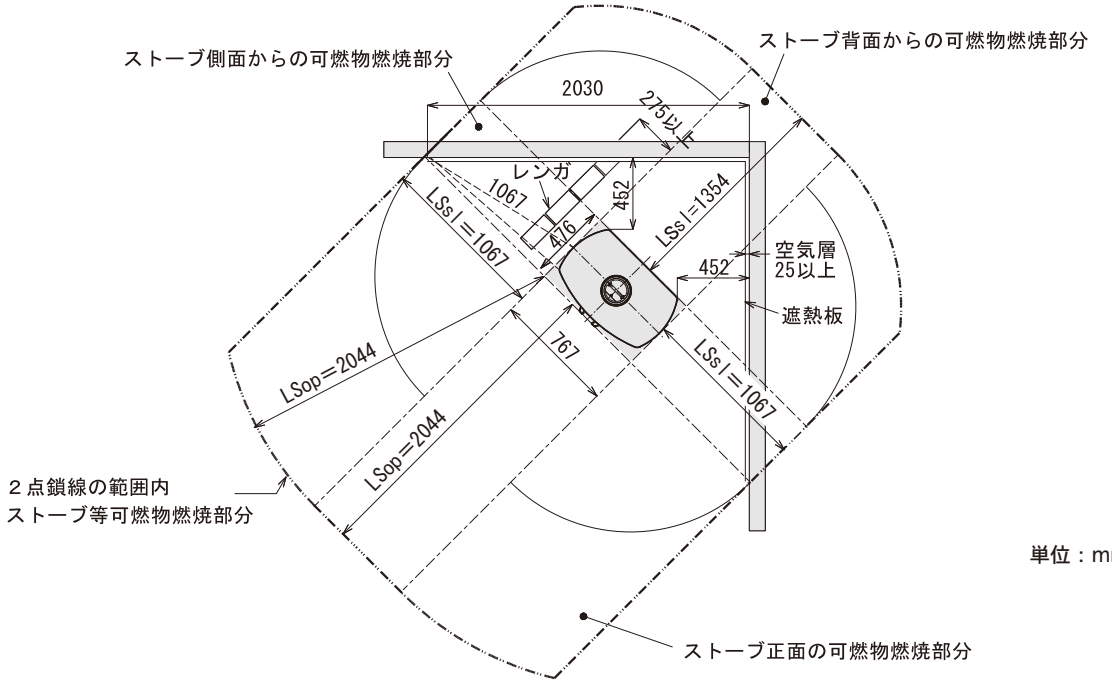

単位：mm

各面積		ストーブ等可燃物燃焼水平距離		遮熱板設置時最小距離
・正面	Av＝7248.2 平方センチ	・正面（ガラス）	LSop＝2044mm	681mm
・背面	Av＝7248.2 平方センチ	・背面（鉄）	LSsl ＝1354mm	452mm
・側面	Av＝4498.2 平方センチ	・側面（鉄）	LSsl ＝1067mm	356mm
・上面	AH＝3650.9 平方センチ			

COPYRIGHT 2024.12 BY FIRESIDE COMPANY.LTD.

告示 225 号離隔距離

131 HETA：#1000 ロギ

遮熱板の大きさ

立面図

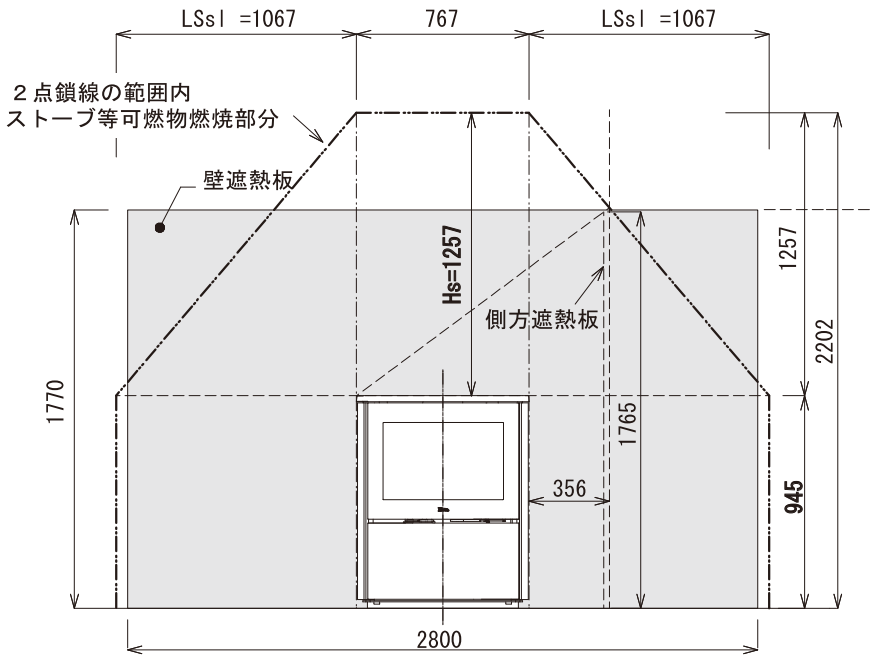

側面図

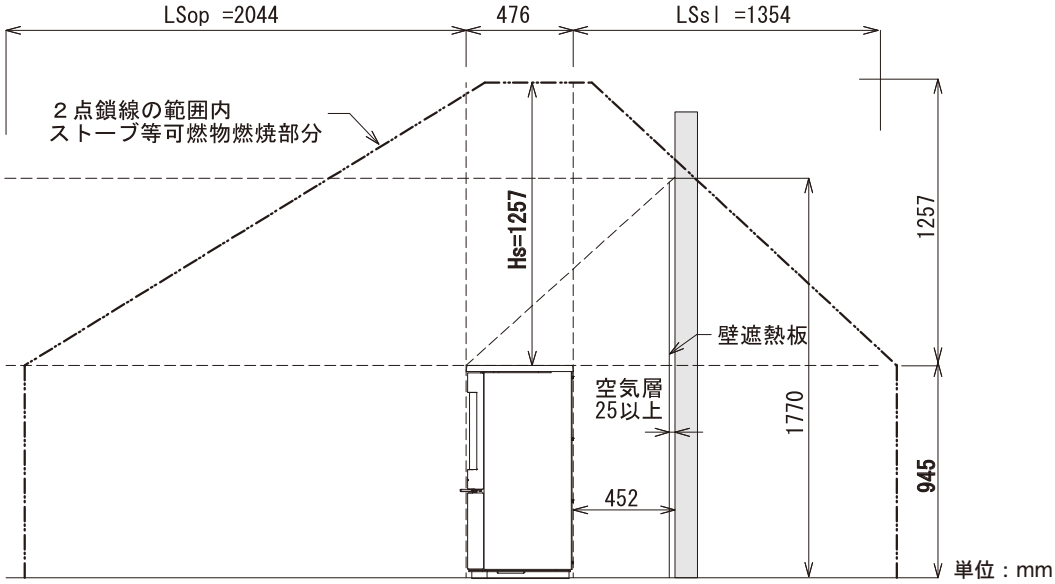

各面積	
・正面	Av＝7248.2 平方センチ
・背面	Av＝7248.2 平方センチ
・側面	Av＝4498.2 平方センチ
・上面	AH＝3650.9 平方センチ

ストーブ等可燃物燃焼水平距離		遮熱板設置時最小距離
・正面（ガラス）	LSop＝2044mm	681mm
・背面（鉄）	LSsl ＝1354mm	452mm
・側面（鉄）	LSsl ＝1067mm	356mm

ストーブ等可燃物燃焼垂直距離		遮熱板設置時最小距離
・上方（鉄）	Hs= 1257mm	629mm

COPYRIGHT 2024.12 BY FIRESIDE COMPANY.LTD.

告示 225 号離隔距離

131 HETA：#1008 ロギ ソープストーン

可燃物燃焼部分

平面図

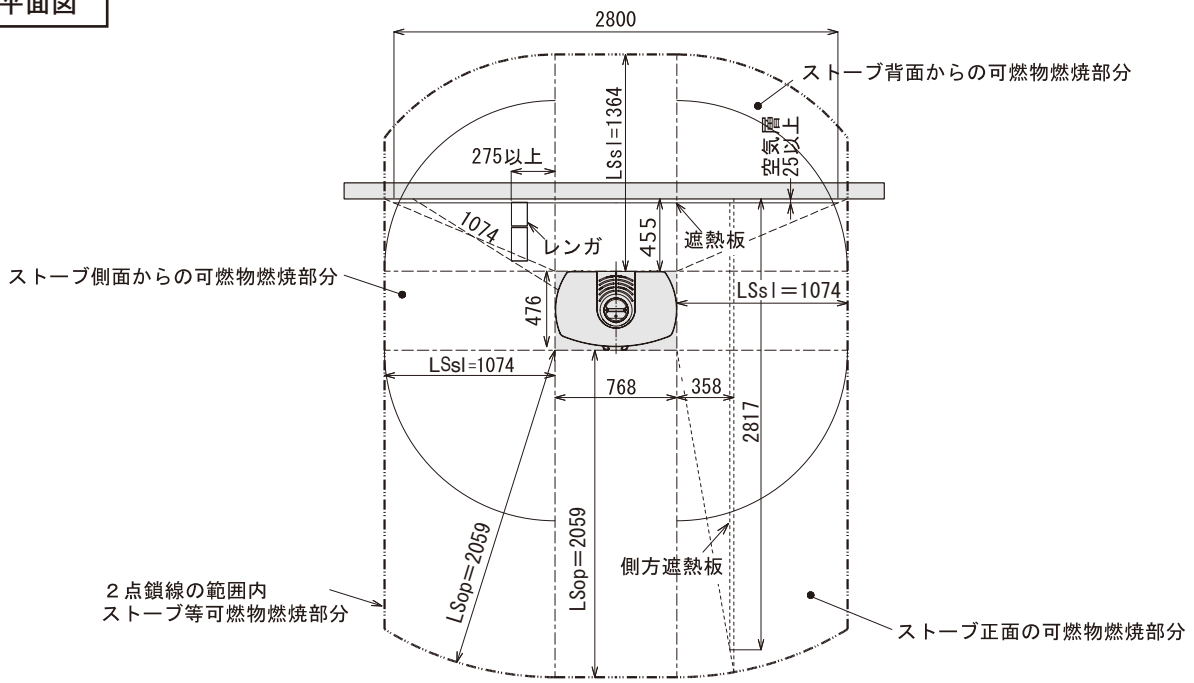

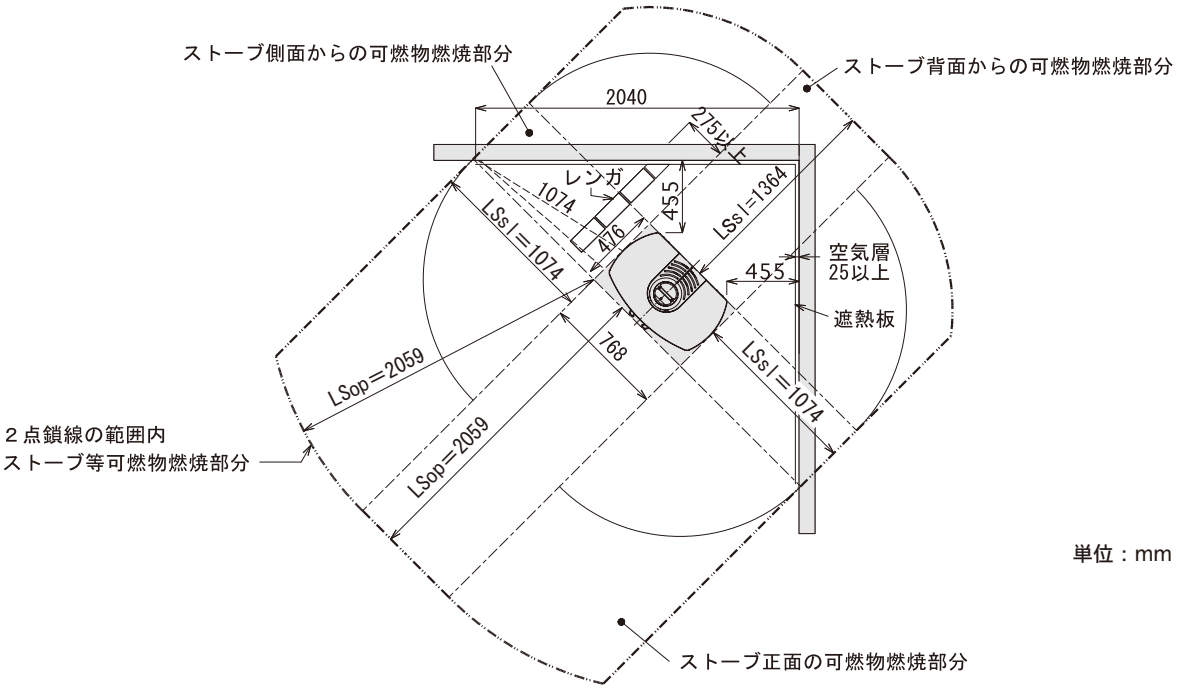

単位：mm

各面積		ストーブ等可燃物燃焼水平距離		遮熱板設置時最小距離
・正面	Av＝7357.4 平方センチ	・正面（ガラス）	LSop＝2059mm	686mm
・背面	Av＝7357.4 平方センチ	・背面（鉄）	LSsl ＝1364mm	455mm
・側面	Av＝4560.1 平方センチ	・側面（鉄）	LSsl ＝1074mm	358mm
・上面	AH＝3655.7 平方センチ			

COPYRIGHT 2024.12 BY FIRESIDE COMPANY.LTD.

告示 225 号離隔距離

131 HETA：#1008 ロギ ソープストーン

遮熱板の大きさ

立面図

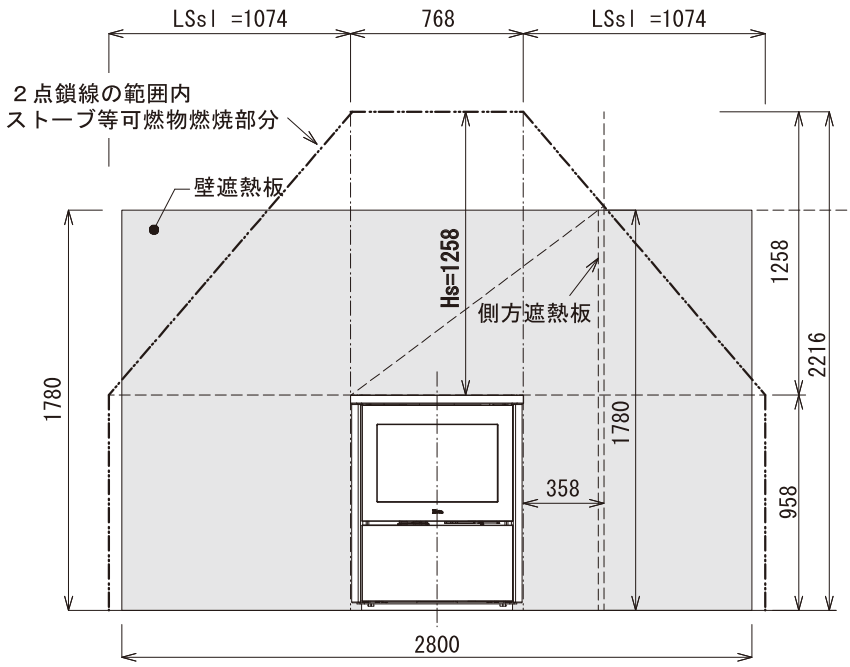

側面図

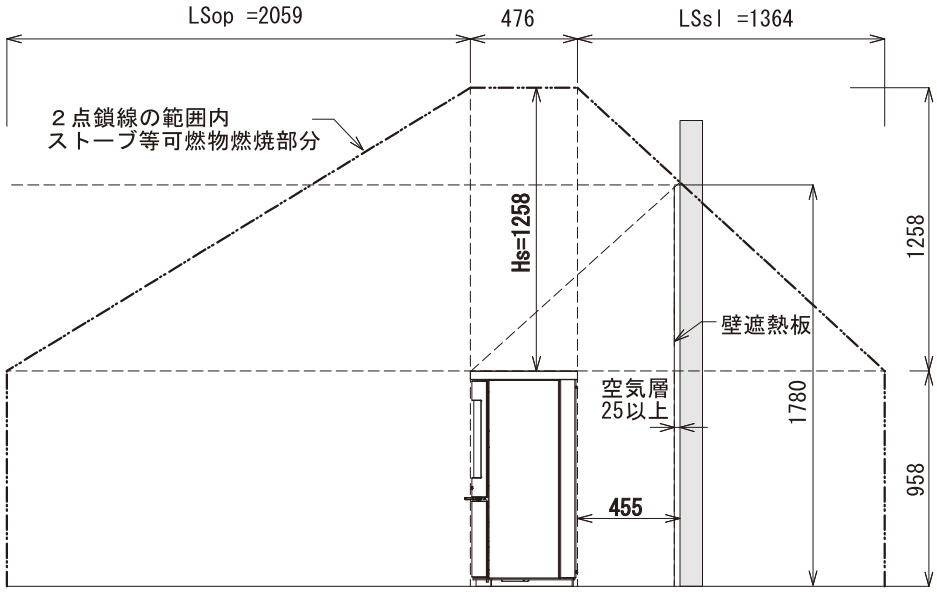

単位：mm

各面積	
・正面	Av＝7357.4 平方センチ
・背面	Av＝7357.4 平方センチ
・側面	Av＝4560.1 平方センチ
・上面	AH＝3655.7 平方センチ

ストーブ等可燃物燃焼水平距離		遮熱板設置時最小距離
・正面（ガラス）	LSop＝2059mm	686mm
・背面（鉄）	LSsl ＝1364mm	455mm
・側面（鉄）	LSsl ＝1074mm	358mm

ストーブ等可燃物燃焼垂直距離		遮熱板設置時最小距離
・上方（鉄）	Hs= 1258mm	629mm

COPYRIGHT 2024.12 BY FIRESIDE COMPANY.LTD.

告示 225 号離隔距離

131 HETA：#1010 ロギ オーブン

可燃物燃焼部分

平面図

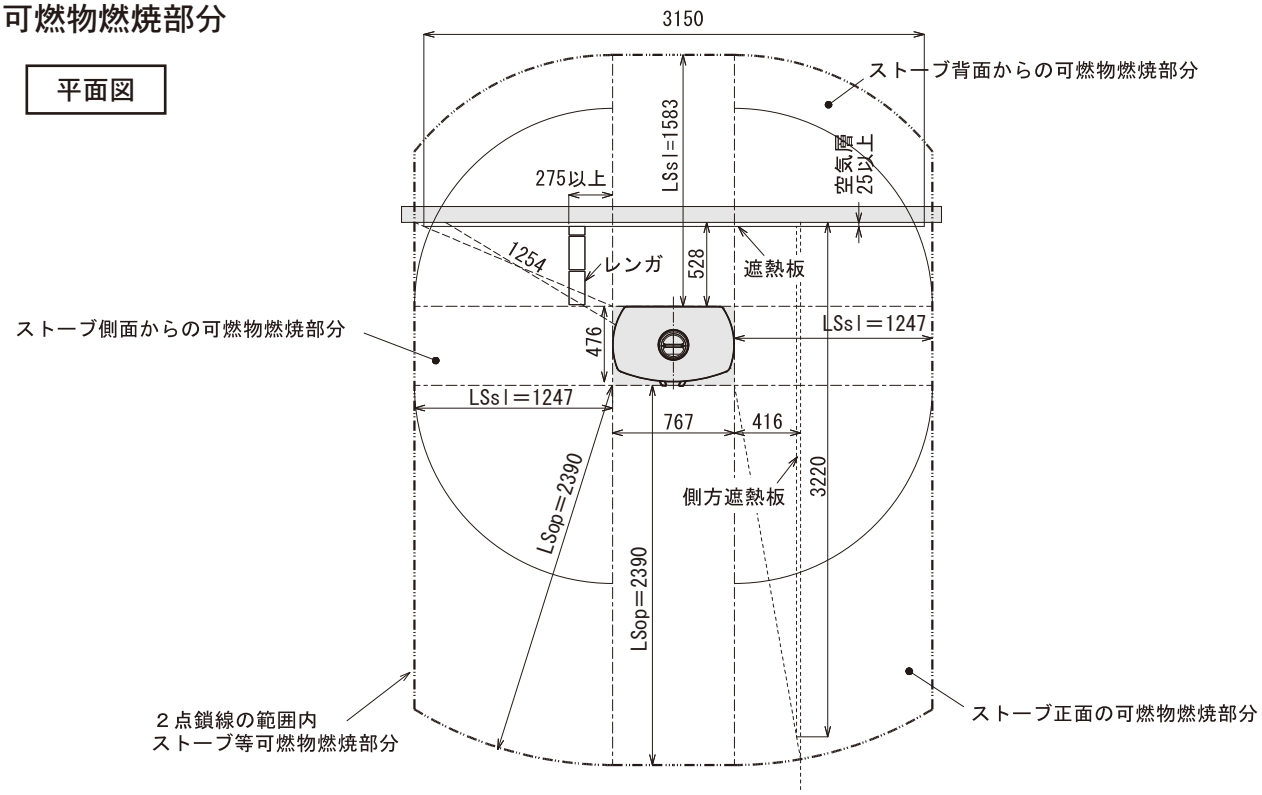

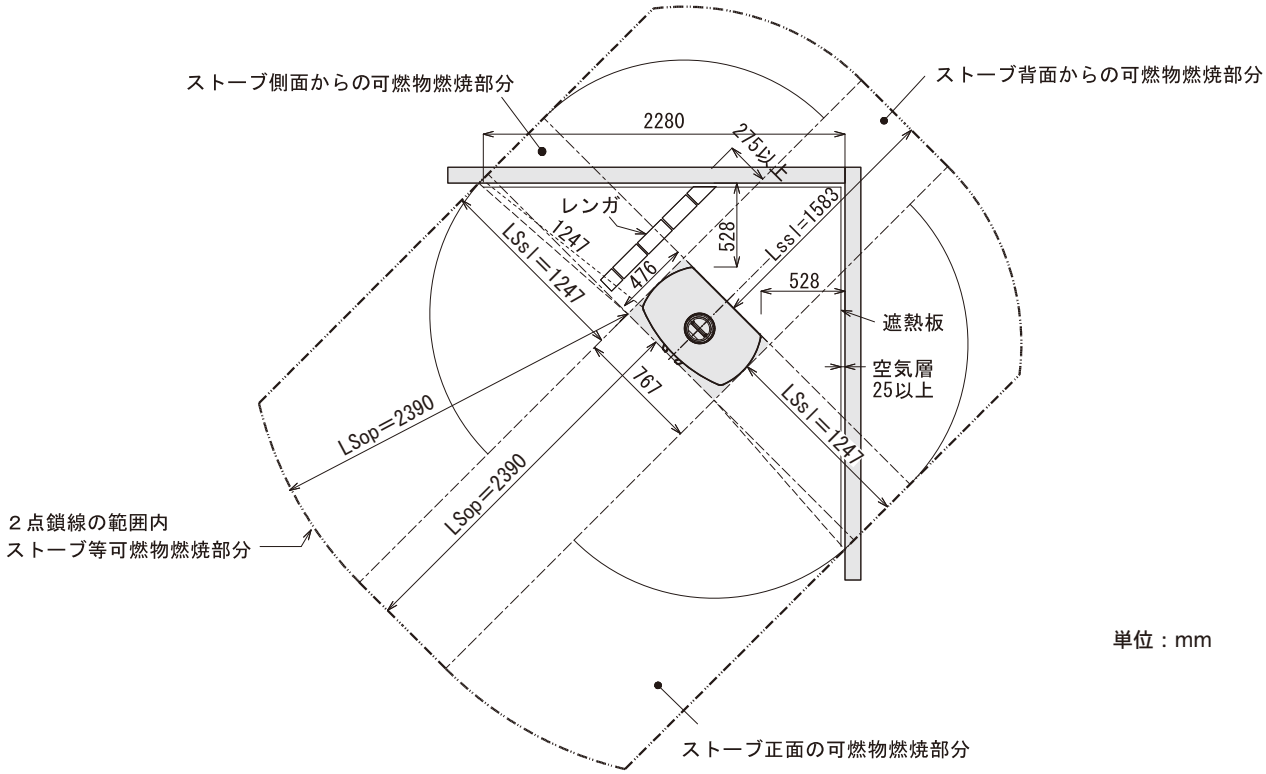

単位：mm

各面積		ストーブ等可燃物燃焼水平距離		遮熱板設置時最小距離
・正面	Av＝9909.6 平方センチ	・正面（ガラス）	LSop＝2390mm	797mm
・背面	Av＝9909.6 平方センチ	・背面（鉄）	LSsl ＝1583mm	528mm
・側面	Av＝6149.9 平方センチ	・側面（鉄）	LSsl ＝1247mm	416mm
・上面	AH＝3650.9 平方センチ			

COPYRIGHT 2024.12 BY FIRESIDE COMPANY.LTD.

告示 225 号離隔距離

131 HETA：#1010 ロギ オーブン

遮熱板の大きさ

立面図

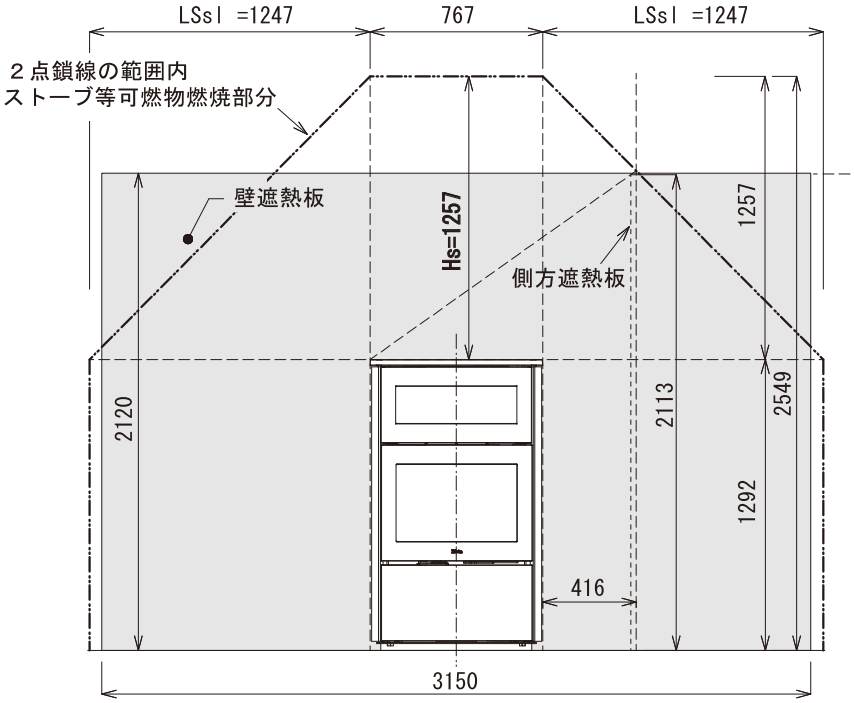

側面図

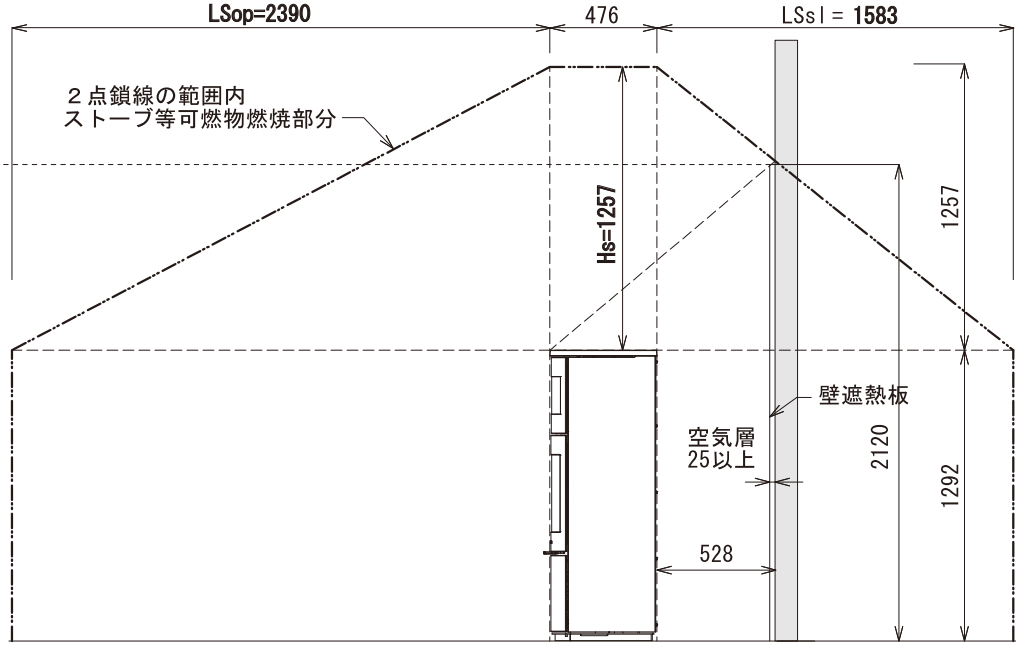

単位：mm

各面積	
・正面	Av＝9909.6 平方センチ
・背面	Av＝9909.6 平方センチ
・側面	Av＝6149.9 平方センチ
・上面	AH＝3650.9 平方センチ

ストーブ等可燃物燃焼水平距離		遮熱板設置時最小距離
・正面（ガラス）	LSop＝2390mm	797mm
・背面（鉄）	LSsl ＝1583mm	528mm
・側面（鉄）	LSsl ＝1247mm	416mm

ストーブ等可燃物燃焼垂直距離		遮熱板設置時最小距離
・上方（鉄）	Hs= 1257mm	629mm

COPYRIGHT 2024.12 BY FIRESIDE COMPANY.LTD.

告示 225 号離隔距離

131 HETA：#1018 ロギ ソープストーン＋オーブン

可燃物燃焼部分

平面図

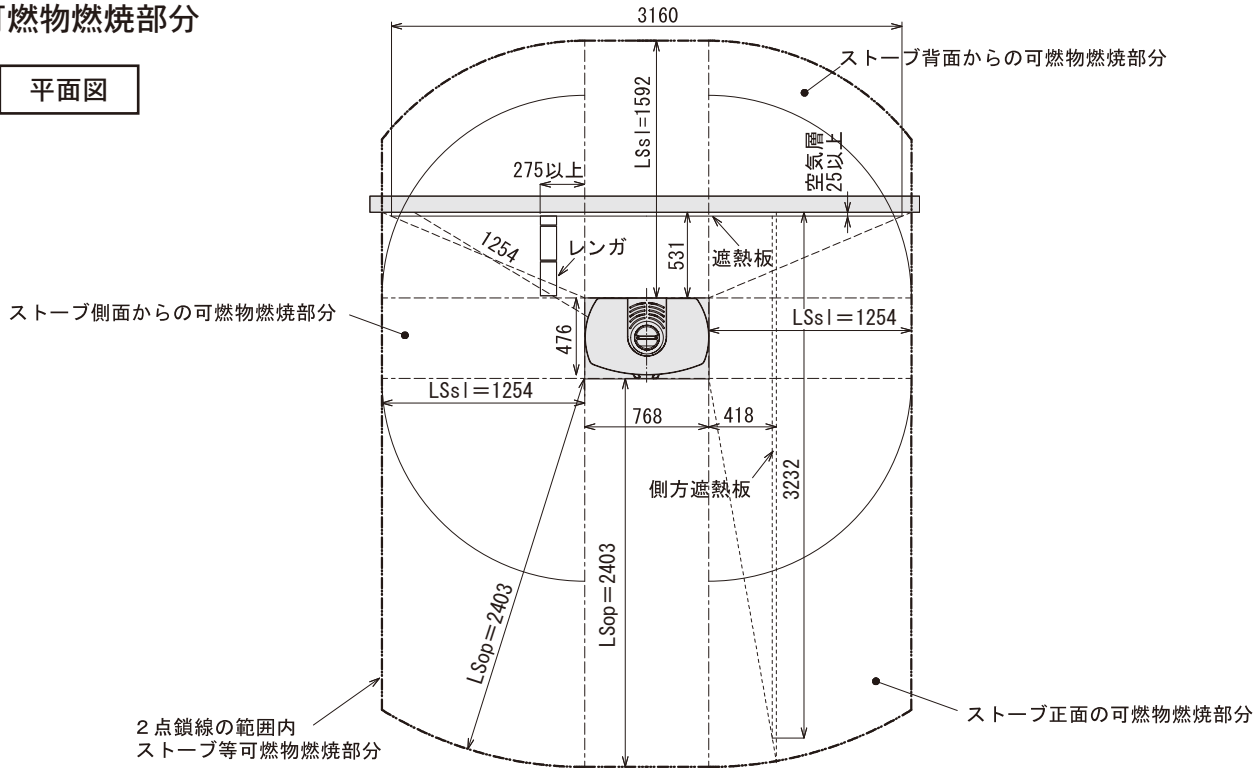

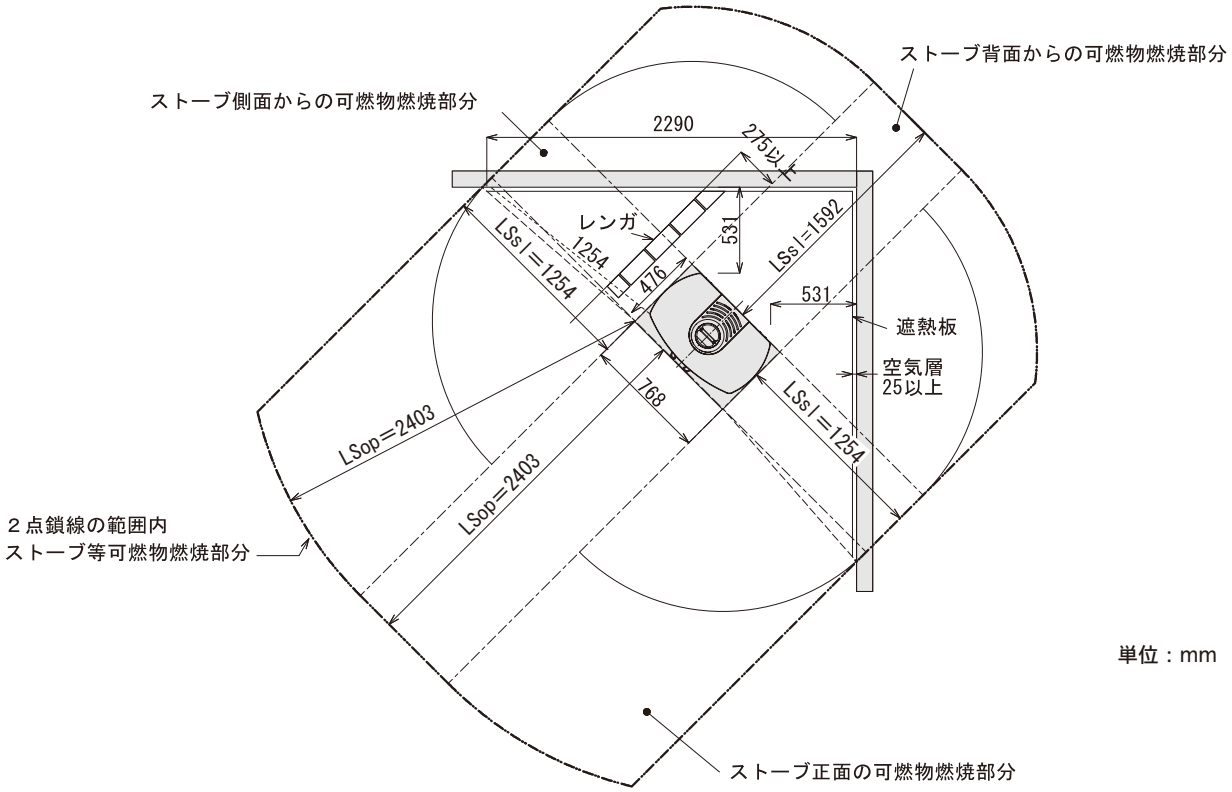

単位：mm

各面積		ストーブ等可燃物燃焼水平距離		遮熱板設置時最小距離
・正面	Av＝10022.4 平方センチ	・正面（ガラス）	LSop＝2403mm	801mm
・背面	Av＝10022.4 平方センチ	・背面（鉄）	LSsl ＝1592mm	531mm
・側面	Av＝ 6211.8 平方センチ	・側面（鉄）	LSsl ＝1254mm	418mm
・上面	AH＝ 3655.7 平方センチ			

COPYRIGHT 2024.12 BY FIRESIDE COMPANY.LTD.

告示 225 号離隔距離

131 HETA：#1018 ロギ ソープストーン＋オーブン

遮熱板の大きさ

立面図

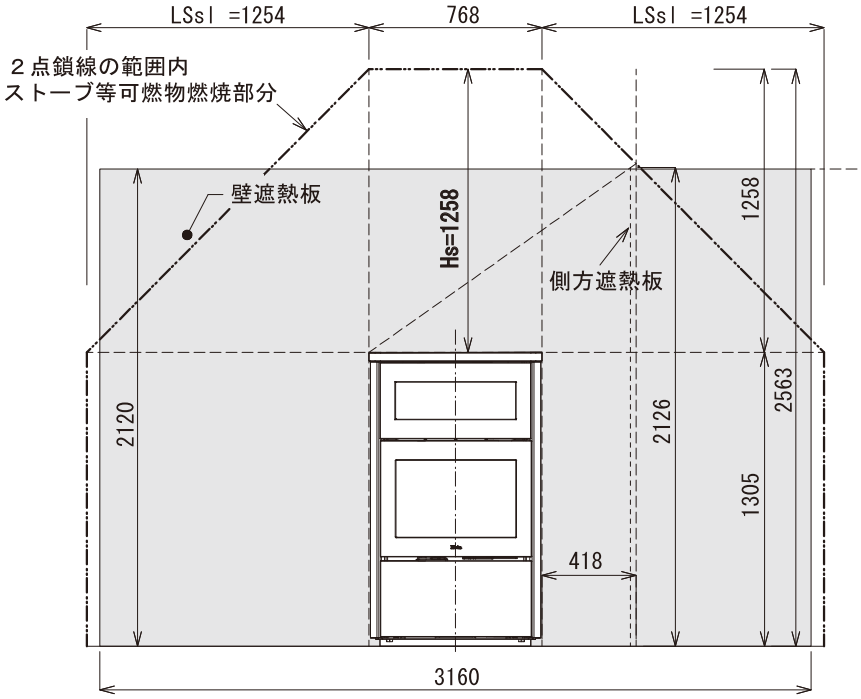

側面図

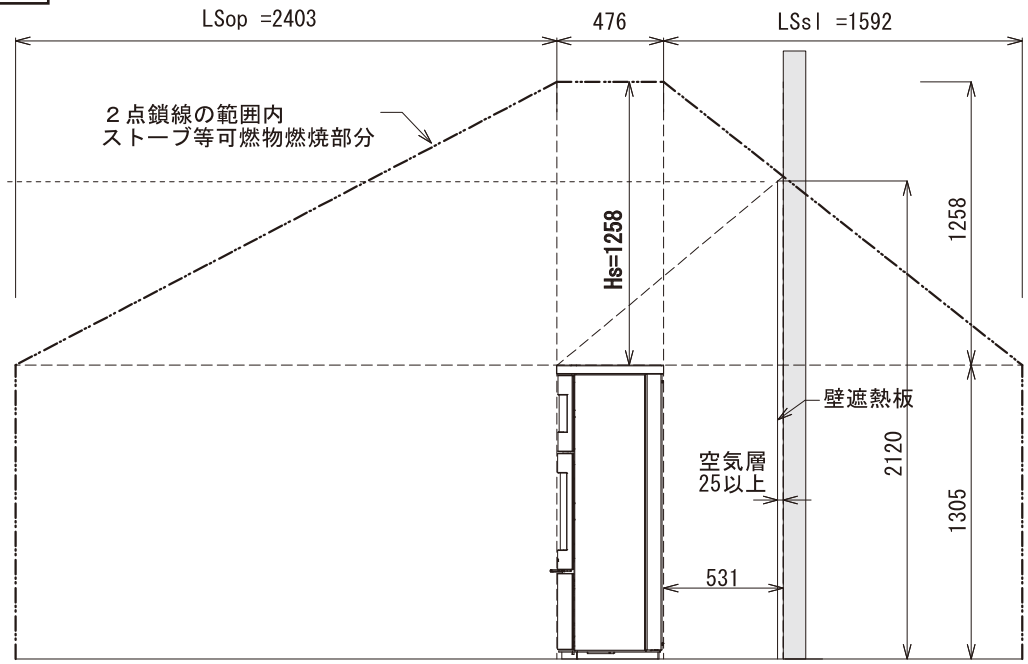

単位：mm

各面積	
・正面	Av＝10022.4 平方センチ
・背面	Av＝10022.4 平方センチ
・側面	Av＝ 6211.8 平方センチ
・上面	AH＝ 3655.7 平方センチ

ストーブ等可燃物燃焼水平距離		遮熱板設置時最小距離
・正面（ガラス）	LSop＝2403mm	801mm
・背面（鉄）	LSsl ＝1592mm	531mm
・側面（鉄）	LSsl ＝1254mm	418mm

ストーブ等可燃物燃焼垂直距離		遮熱板設置時最小距離
・上方（鉄）	Hs= 1258mm	629mm

COPYRIGHT 2024.12 BY FIRESIDE COMPANY.LTD.

告示 225 号離隔距離

131 HETA：#1800 アンビション

可燃物燃焼部分

平面図

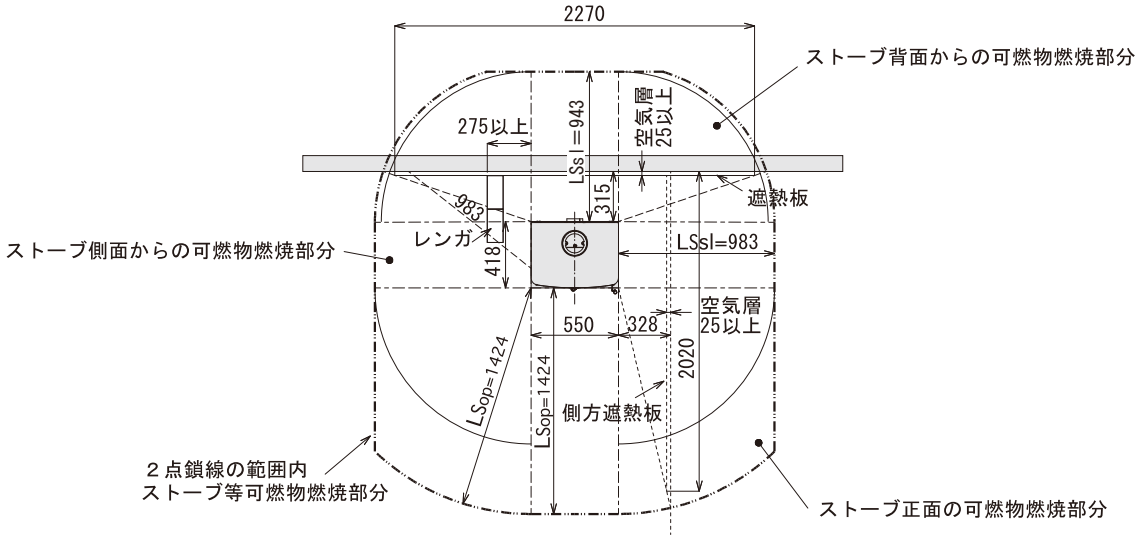

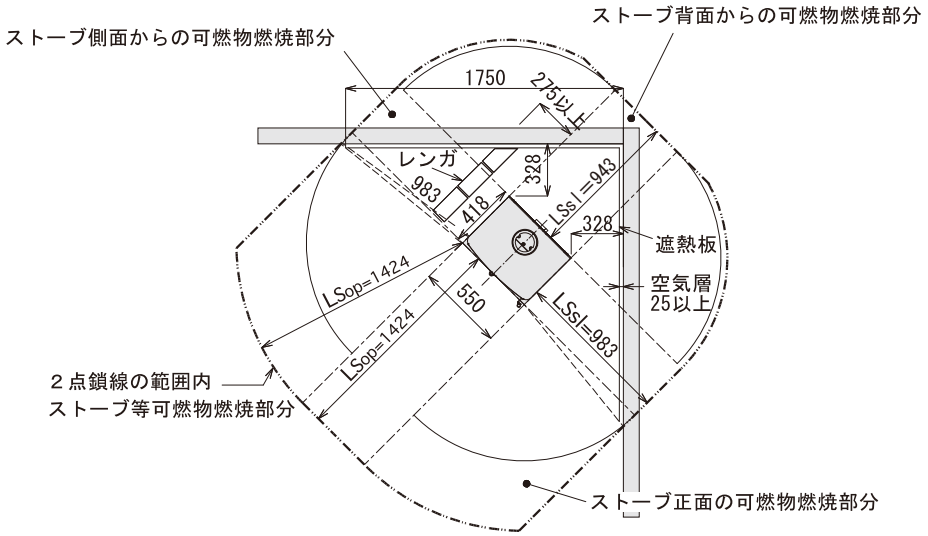

単位：mm

各面積		ストーブ等可燃物燃焼水平距離		遮熱板設置時最小距離
・正面	Av＝3516.5 平方センチ	・正面（ガラス）	LSop＝1424mm	474mm
・背面	Av＝3516.5 平方センチ	・背面（鉄）	LSsl ＝ 943mm	315mm
・側面	Av＝3816.3 平方センチ	・側面（鉄）	LSsl ＝ 983mm	328mm
・上面	AH＝2299 平方センチ			

COPYRIGHT 2024.12 BY FIRESIDE COMPANY.LTD.

告示 225 号離隔距離

131 HETA：#1800 アンビション

遮熱板の大きさ

立面図

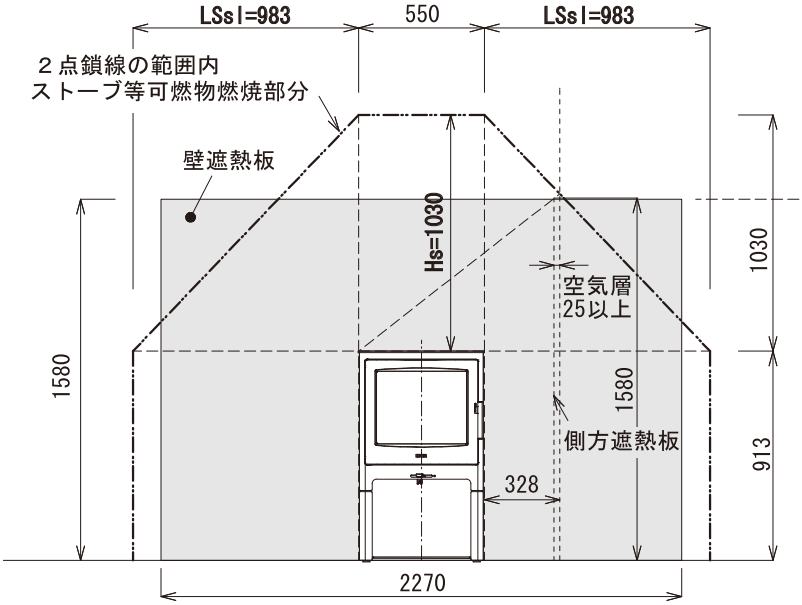

側面図

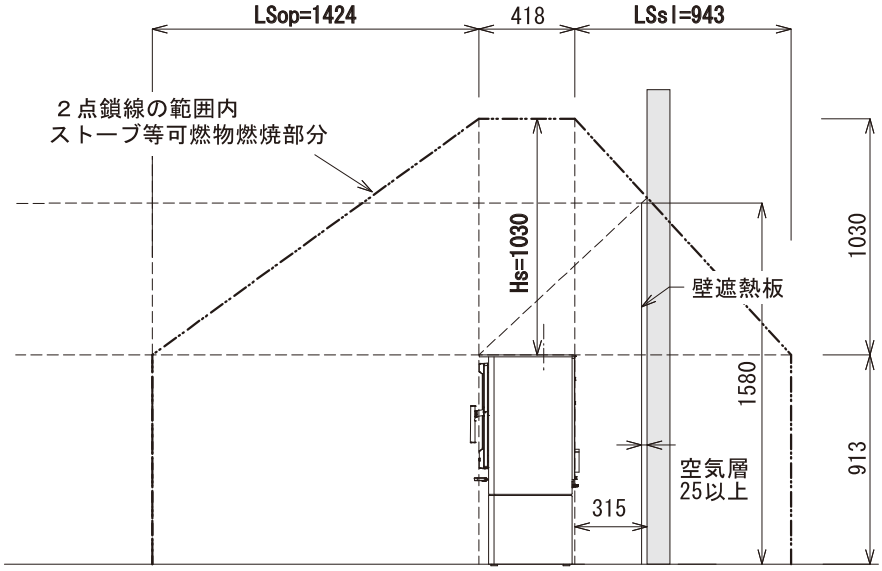

単位：mm

各面積	
・正面	Av＝3516.5 平方センチ
・背面	Av＝3516.5 平方センチ
・側面	Av＝3816.3 平方センチ
・上面	AH＝2299 平方センチ

ストーブ等可燃物燃焼水平距離		遮熱板設置時最小距離
・正面（ガラス）	LSop＝1424mm	474mm
・背面（鉄）	LSsl ＝ 943mm	315mm
・側面（鉄）	LSsl ＝ 983mm	328mm

ストーブ等可燃物燃焼垂直距離		遮熱板設置時最小距離
・上方（鉄）	Hs= 1030mm	515mm

COPYRIGHT 2024.12 BY FIRESIDE COMPANY.LTD.

告示 225 号離隔距離

131 HETA：#5510 インスパイア 55H

可燃物燃焼部分

平面図

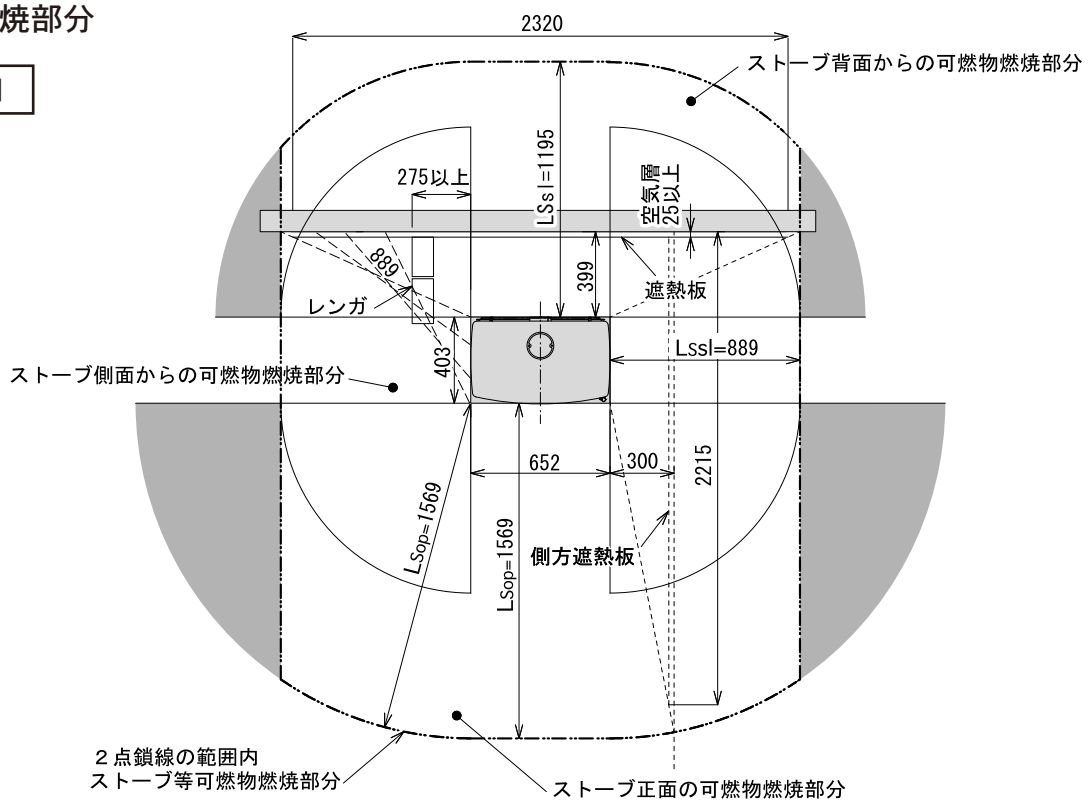

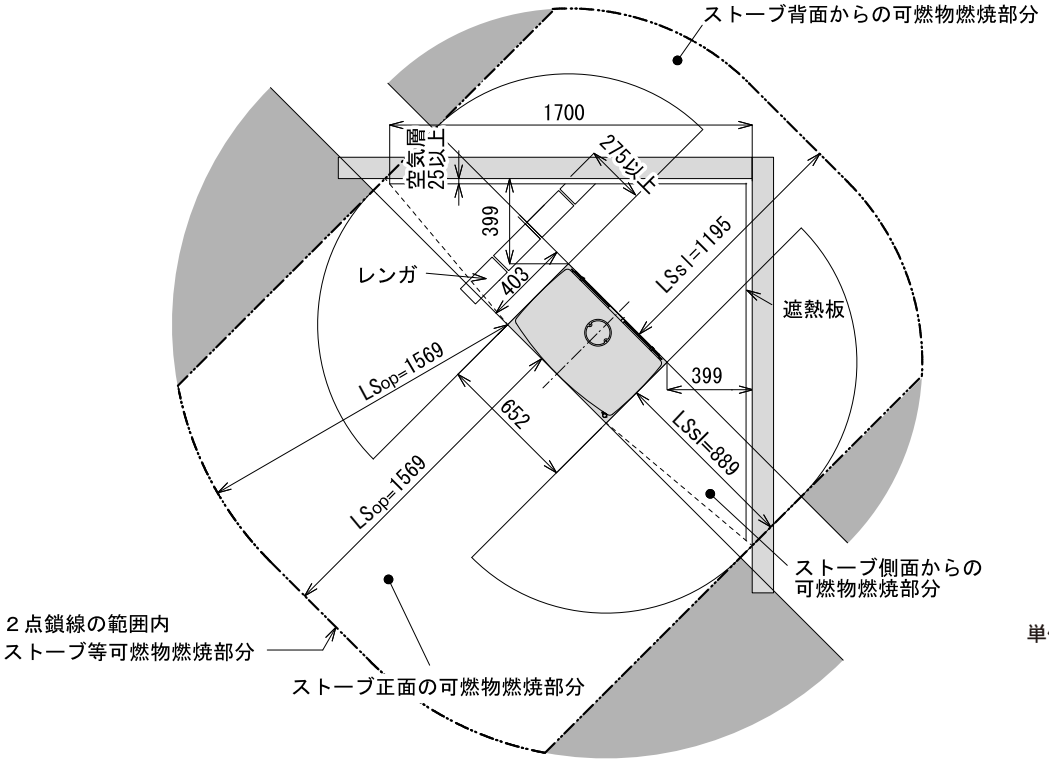

単位：mm

各面積		ストーブ等可燃物燃焼水平距離		遮熱板設置時最小距離
・正面	Av＝4268.75 平方センチ	・正面（ガラス）	LSop＝1569mm	523mm
・背面	Av＝5642 平方センチ	・背面（鉄）	LSsl ＝1195mm	399mm
・側面	Av＝3125 平方センチ	・側面（鉄）	LSsl ＝ 889mm	300mm
・上面	AH＝2627.56 平方センチ			

COPYRIGHT 2023.12 BY FIRESIDE COMPANY.LTD.

告示 225 号離隔距離

131 HETA：#5510 インスパイア 55H

遮熱板の大きさ

立面図

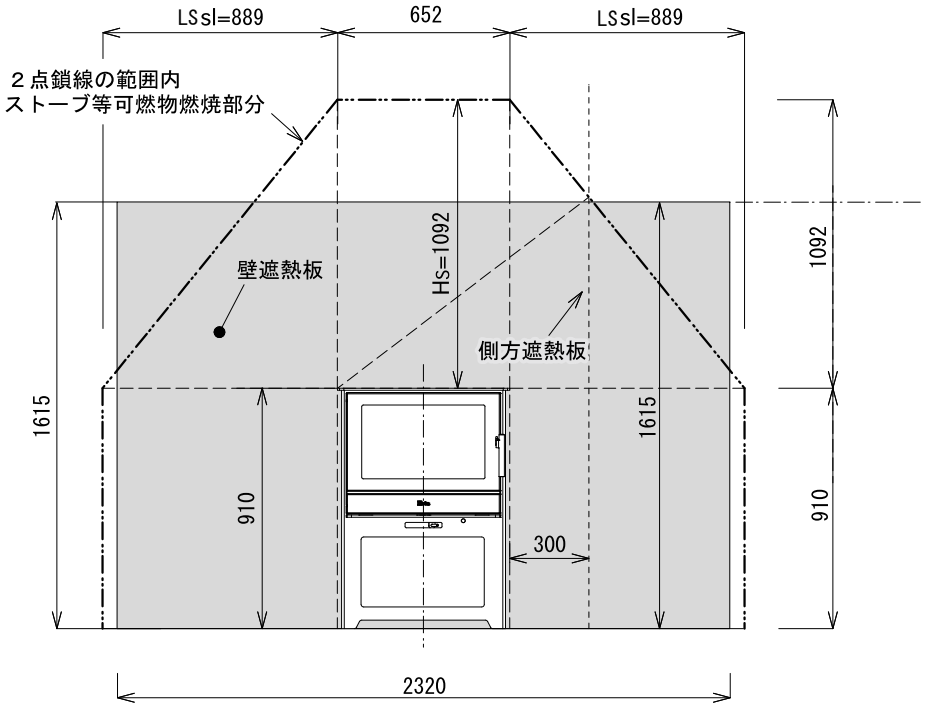

側面図

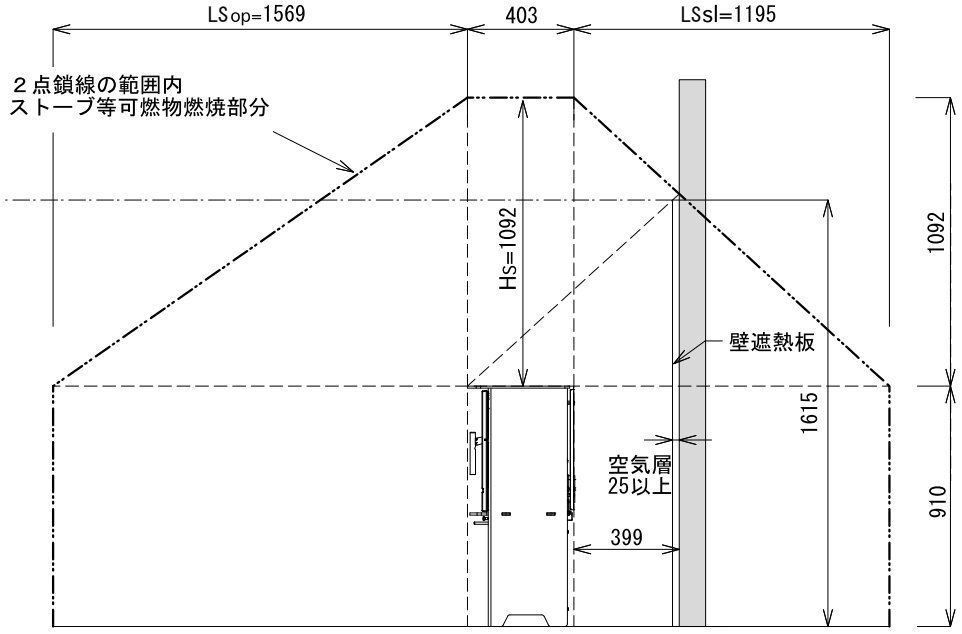

単位：mm

各面積	
・正面	Av＝4268.75 平方センチ
・背面	Av＝5642 平方センチ
・側面	Av＝3125 平方センチ
・上面	AH＝2627.56 平方センチ

ストーブ等可燃物燃焼水平距離		遮熱板設置時最小距離
・正面（ガラス）	LSop＝1569mm	523mm
・背面（鉄）	LSsl ＝1195mm	399mm
・側面（鉄）	LSsl ＝ 889mm	300mm

ストーブ等可燃物燃焼垂直距離		遮熱板設置時最小距離
・上方（鉄）	Hs= 1092mm	546mm

COPYRIGHT 2023.12 BY FIRESIDE COMPANY.LTD.

告示 225 号離隔距離

131 HETA：#4510 インスパイア 45H

可燃物燃焼部分

平面図

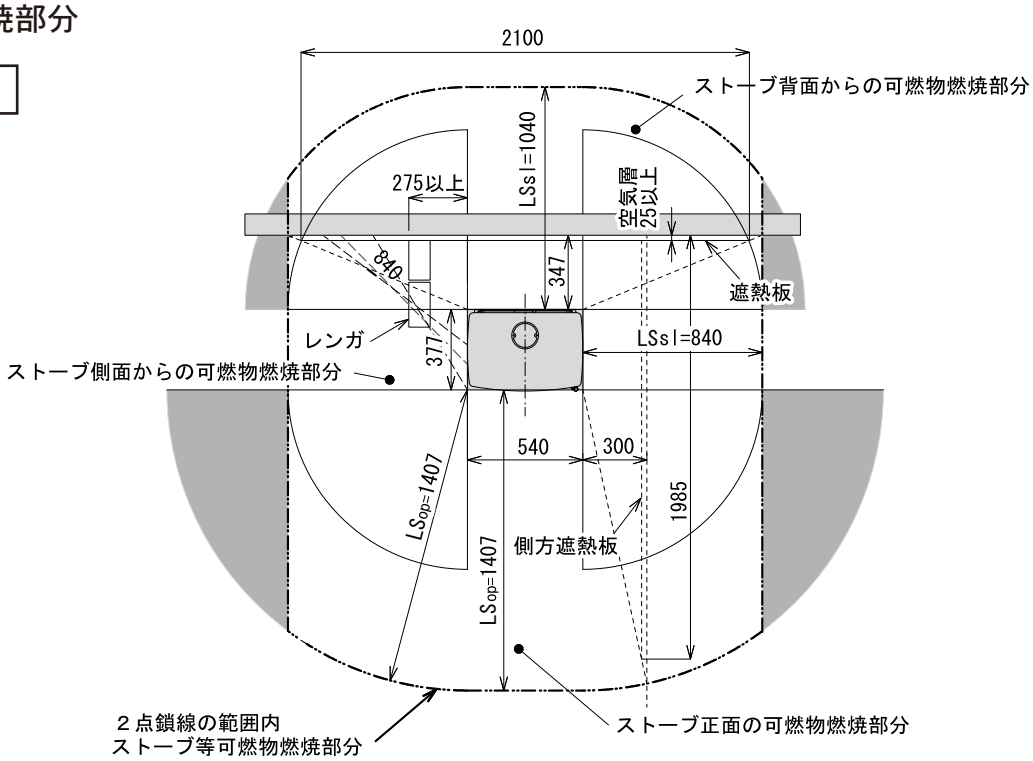

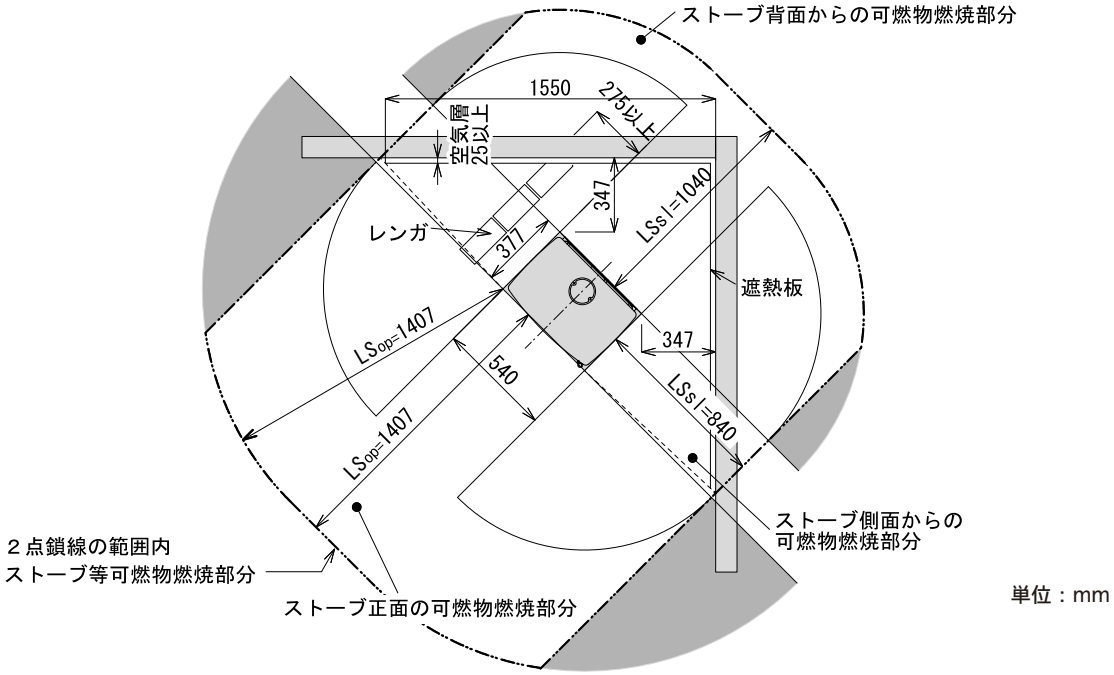

単位：mm

各面積		ストーブ等可燃物燃焼水平距離		遮熱板設置時最小距離
・正面	Av＝3435 平方センチ	・正面（ガラス）	LSop＝1407mm	469mm
・背面	Av＝4275 平方センチ	・背面（鉄）	LSsl ＝1040mm	347mm
・側面	Av＝2787.15 平方センチ	・側面（鉄）	LSsl ＝ 840mm	300mm
・上面	AH＝2035.8 平方センチ			

COPYRIGHT 2023.12 BY FIRESIDE COMPANY.LTD.

告示 225 号離隔距離

131 HETA：#4510 インスパイア 45H

遮熱板の大きさ

立面図

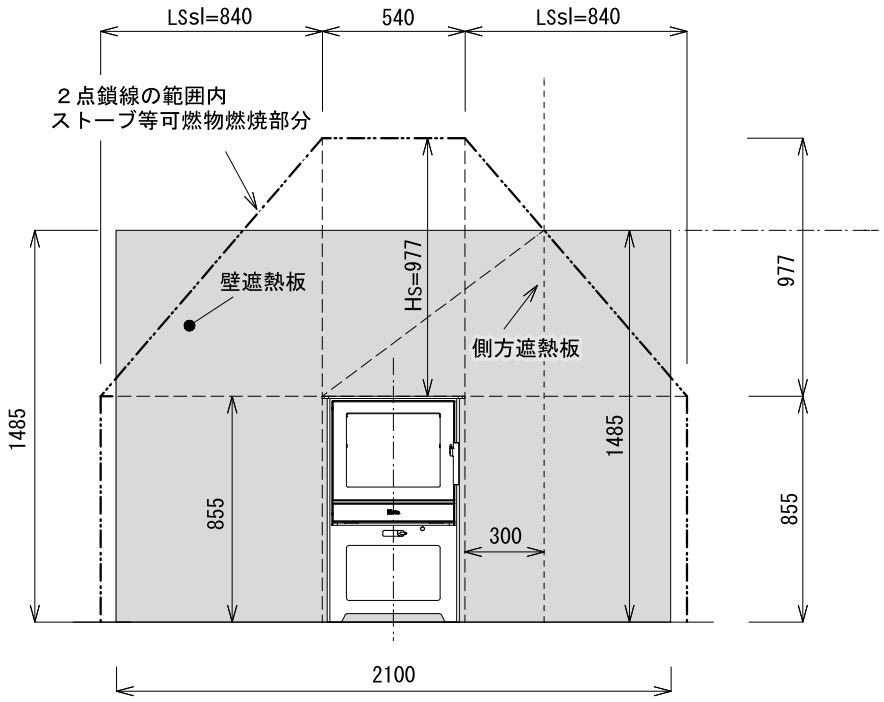

側面図

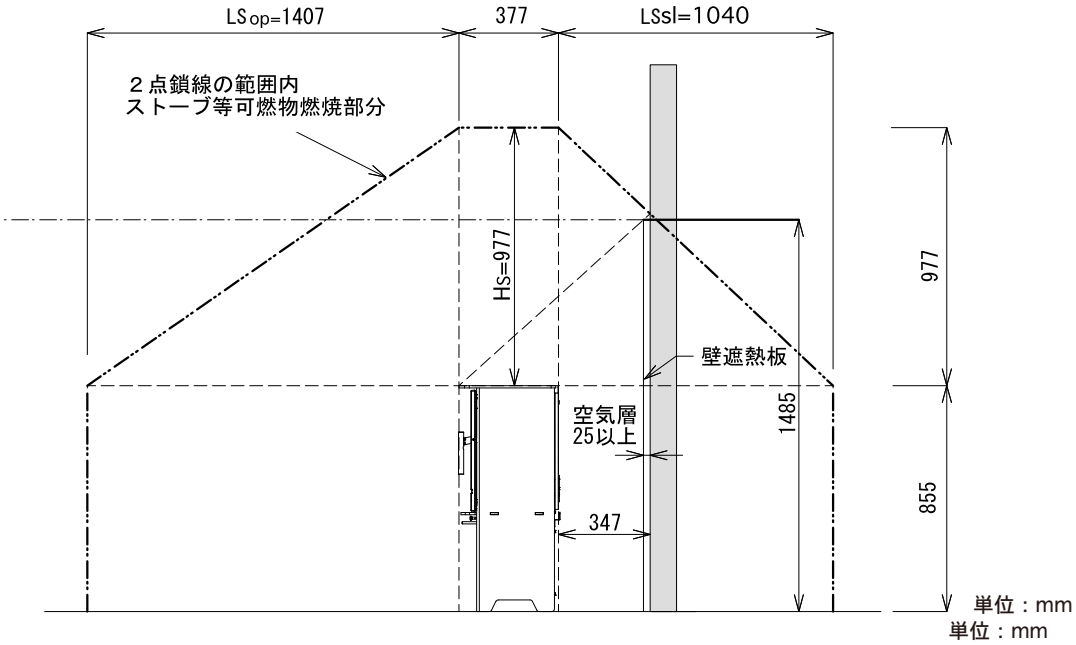

各面積	
・正面	Av＝3435 平方センチ
・背面	Av＝4275 平方センチ
・側面	Av＝2787.15 平方センチ
・上面	AH＝2035.8 平方センチ

ストーブ等可燃物燃焼水平距離		遮熱板設置時最小距離
・正面（ガラス）	LSop＝1407mm	469mm
・背面（鉄）	LSsl ＝1040mm	347mm
・側面（鉄）	LSsl ＝ 840mm	300mm

ストーブ等可燃物燃焼垂直距離		遮熱板設置時最小距離
・上方（鉄）	Hs= 977mm	489mm

COPYRIGHT 2023.12 BY FIRESIDE COMPANY.LTD.

告示 225 号離隔距離

131 HETA：#4010 インスパイア 40H

可燃物燃焼部分

平面図

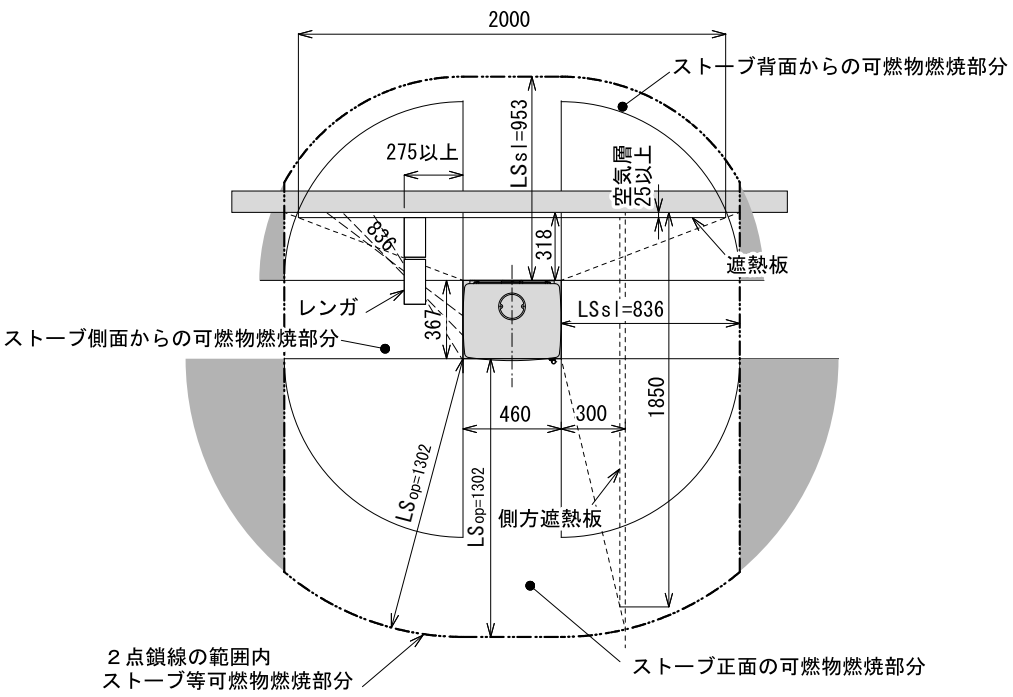

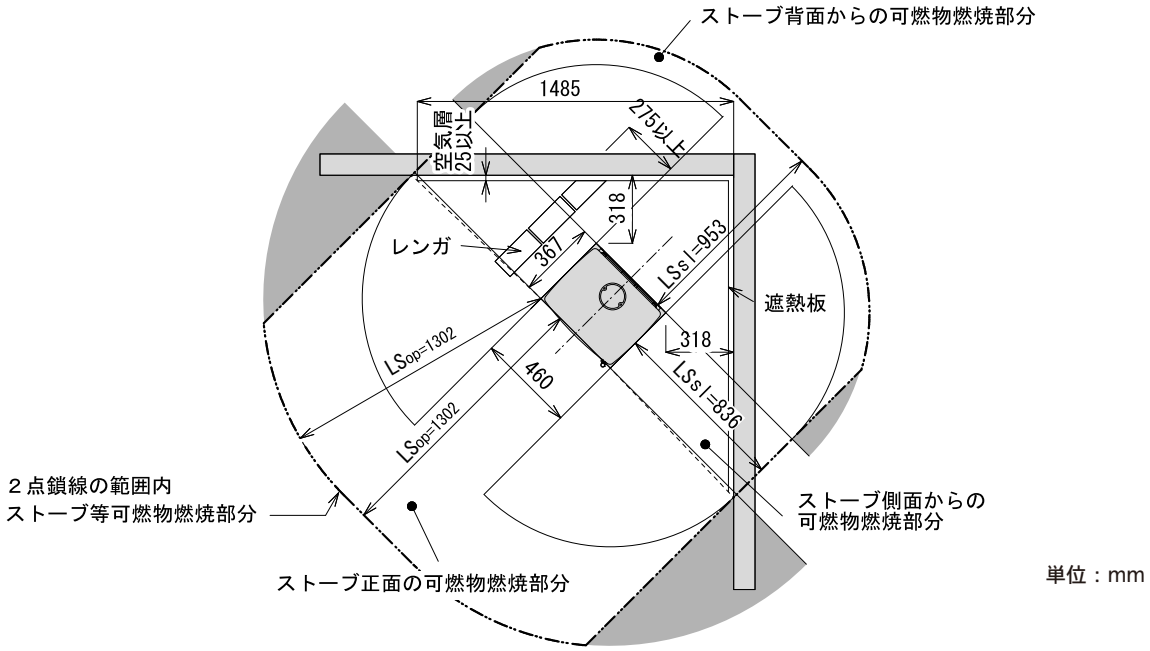

各面積		ストーブ等可燃物燃焼水平距離		遮熱板設置時最小距離
・正面	Av＝2941 平方センチ	・正面（ガラス）	LSop＝1302mm	434mm
・背面	Av＝3591 平方センチ	・背面（鉄）	LSsl ＝ 953mm	318mm
・側面	Av＝2761.5 平方センチ	・側面（鉄）	LSsl ＝ 836mm	300mm
・上面	AH＝1688.2 平方センチ			

COPYRIGHT 2023.12 BY FIRESIDE COMPANY.LTD.

告示 225 号離隔距離

131 HETA：#4010 インスパイア 40H

遮熱板の大きさ

立面図

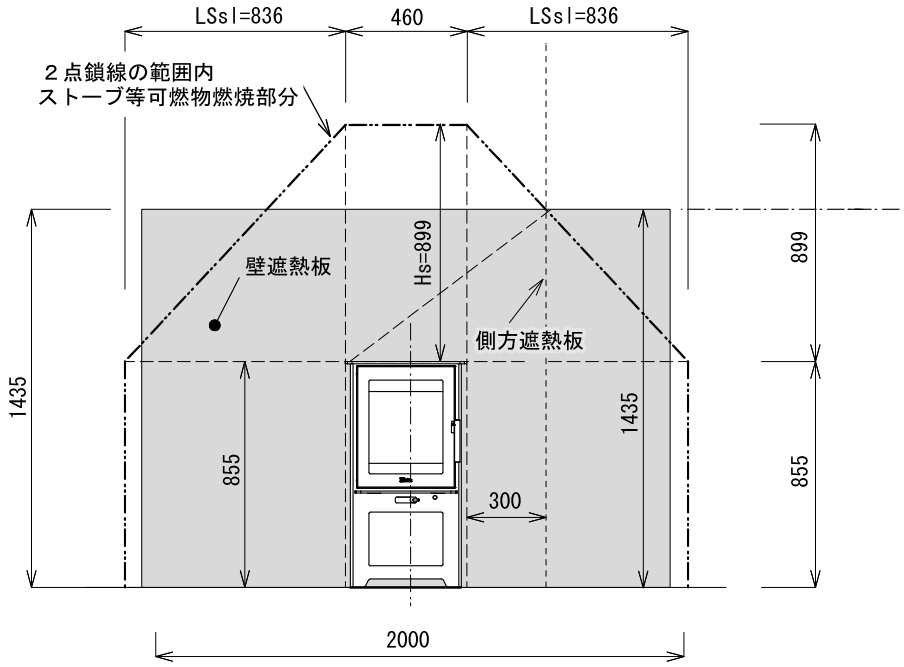

側面図

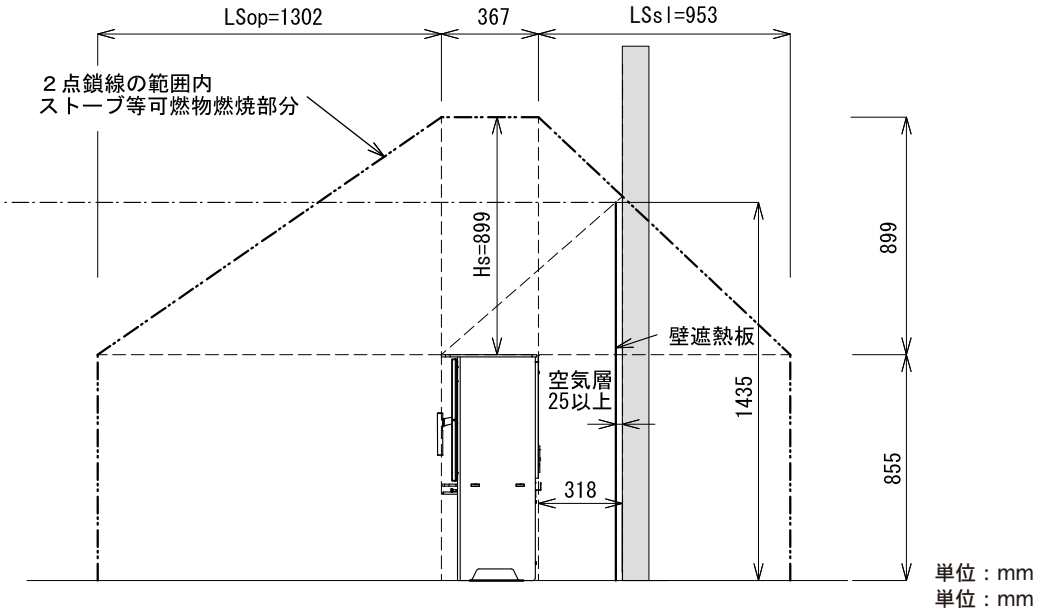

各面積	
・正面	Av＝2941 平方センチ
・背面	Av＝3591 平方センチ
・側面	Av＝2761.5 平方センチ
・上面	AH＝1688.2 平方センチ

ストーブ等可燃物燃焼水平距離		遮熱板設置時最小距離
・正面（ガラス）	LSop＝1302mm	434mm
・背面（鉄）	LSsl ＝ 953mm	318mm
・側面（鉄）	LSsl ＝ 836mm	300mm

ストーブ等可燃物燃焼垂直距離		遮熱板設置時最小距離
・上方（鉄）	Hs= 899mm	450mm

COPYRIGHT 2023.12 BY FIRESIDE COMPANY.LTD.