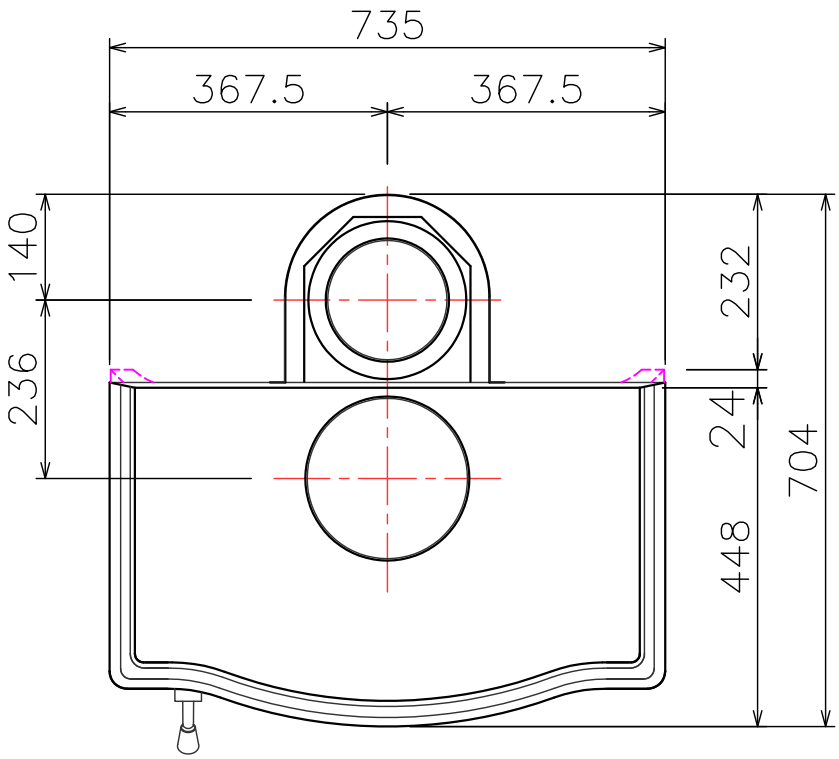

NESTOR MARTIN

機種名：S43 B-TOP / S43 B-TOP X
燃焼方式：WOODBOX® 多次燃焼方式
B-TOP Xは触媒燃焼をプラス
暖房方式：輻射式
最小出力：2,150kcal/hr
最大出力：12,040kcal/hr
燃焼効率：80%
暖房面積：150m² (45坪)
薪入れ方向：前扉
薪最大長さ：500mm
材質：鋳物
重量：201kg
煙突口径：150mm
煙突方向：上部
オプション：直接給気アダプター
B-TOP X用白金触媒
耐震装置

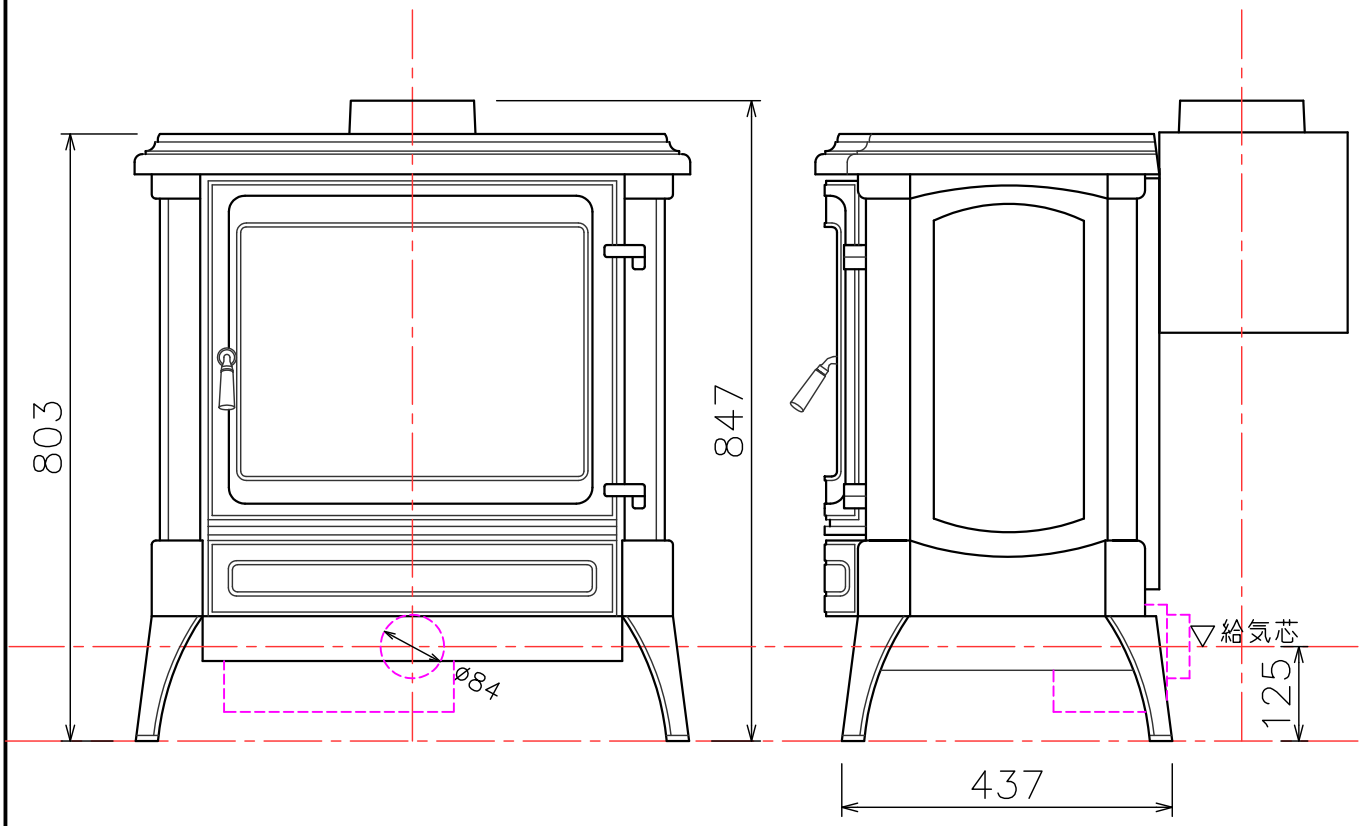

株式会社 京阪エンジニアリング 〒601−8184 京都市南区上鳥羽南村山町29−1 Tel (075) 682−7177Fax(075)682−7180	メーカー名	NESTOR MARTIN	縮尺	1/10	品番			2023年7月28日	
	形式	S43 B−TOP/B−TOP X	検図		設計		製図	舟木	図番 No.1